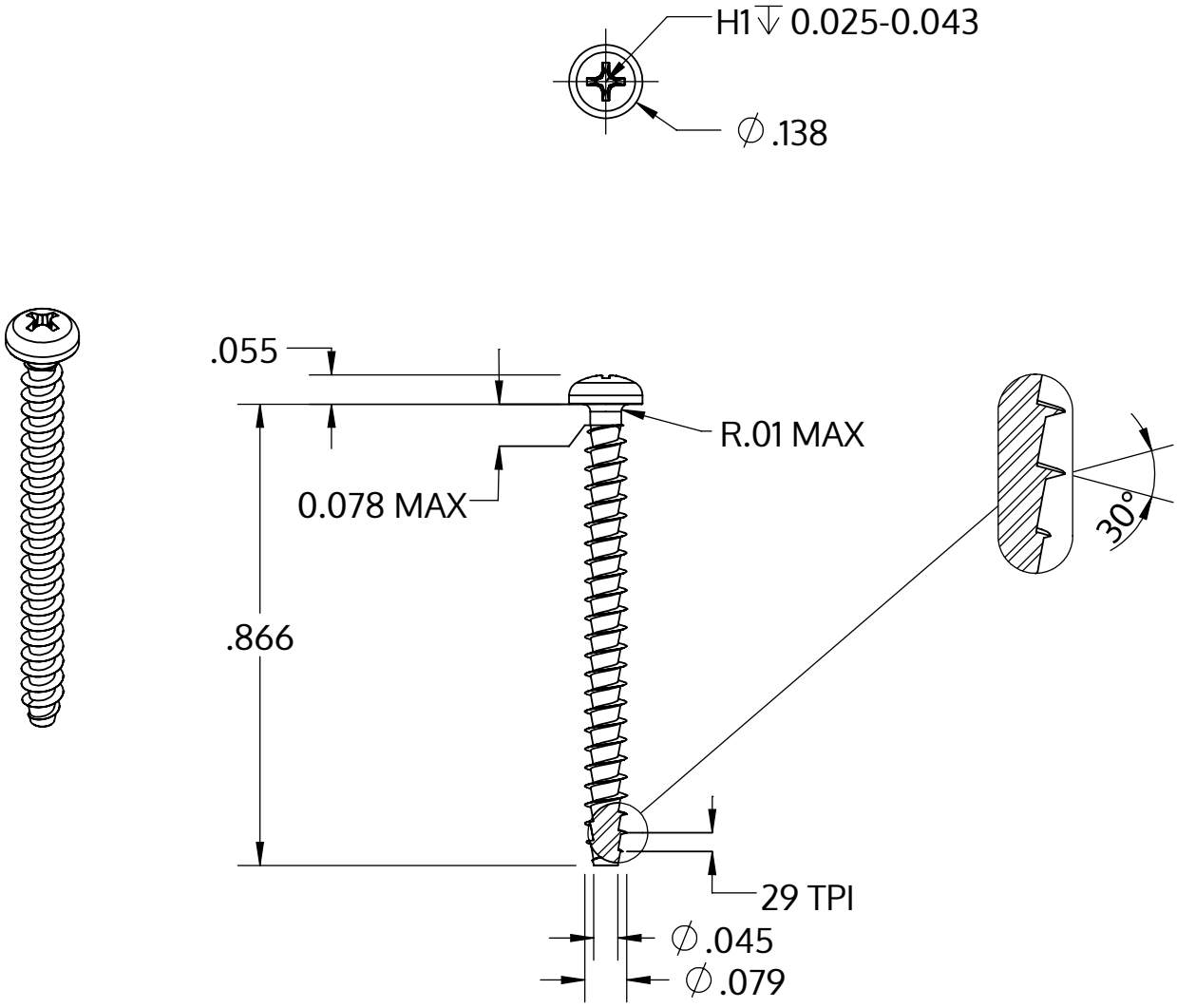

Metric size	M2 x 0.89 mm
US size (converted)	#1.5-29
	Tolerances [inch]
Length	+/- 0.025
Head diameter	+0 / -0.011
Head height	+/- 0.004
Thread diameter	+0.005 / -0

Beschreibung	STP32A 2.0x22.0 - H1
Werkstoff	Edelstahl A2
Oberfläche	blank, gebeizt und passiviert
Gewicht	0.374 kg / 1000 Stück

SCREWERK	**STP32A0200220E**	
Zoll Zeichnung Größe A	Skalierung 3:1	2024-10