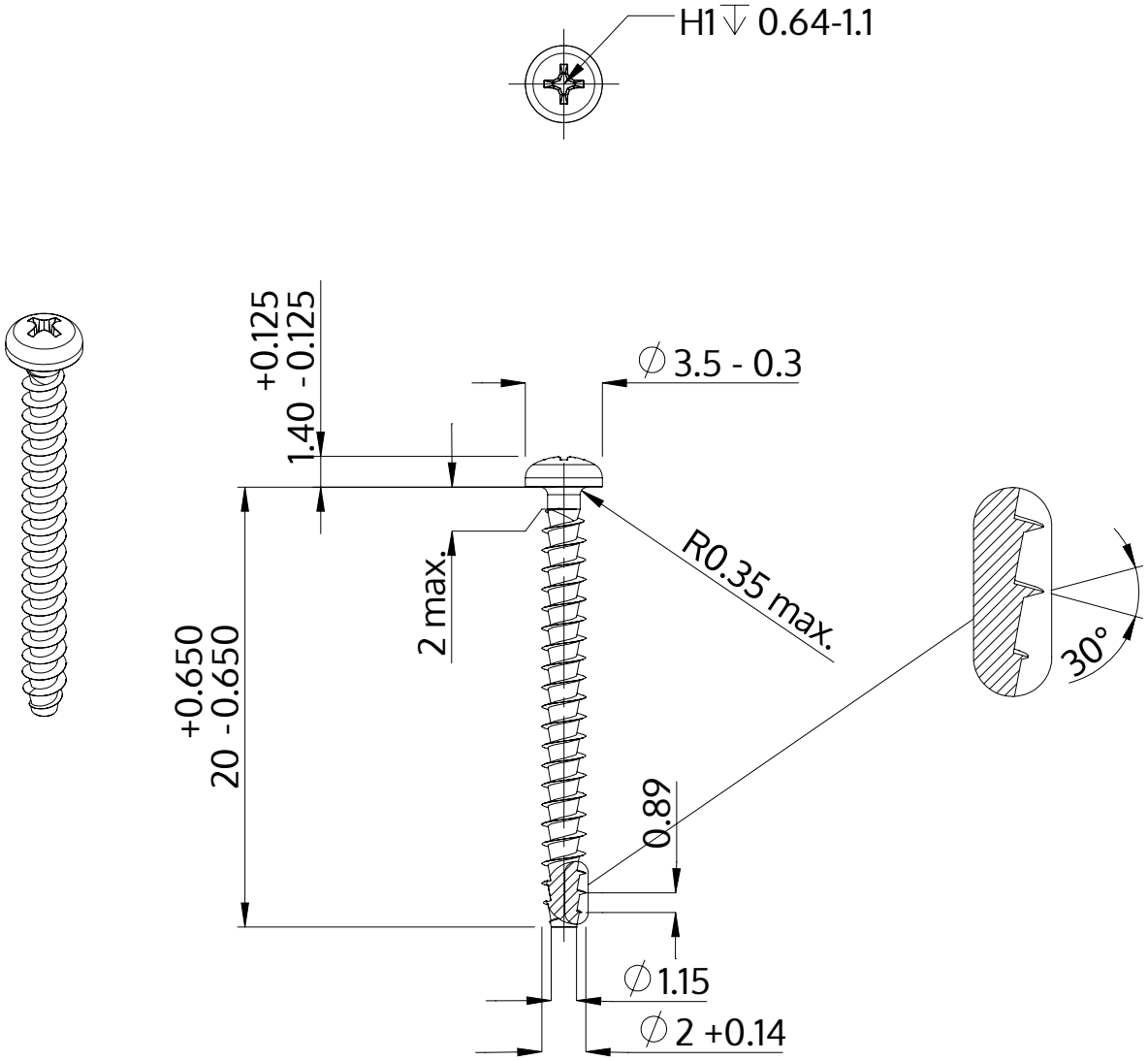

Descripción	STP32A 2.0x20.0 - H1
Material	Acero, endurecido
Superficie	galvanizado 5-7 micras, recocido, azul / pasivado transparente
Peso	0.345 kg / 1000 Piezas

SCREWERK	**STP32A0200200S**	
Diseño métrico	Escalada 3:1	2024-10