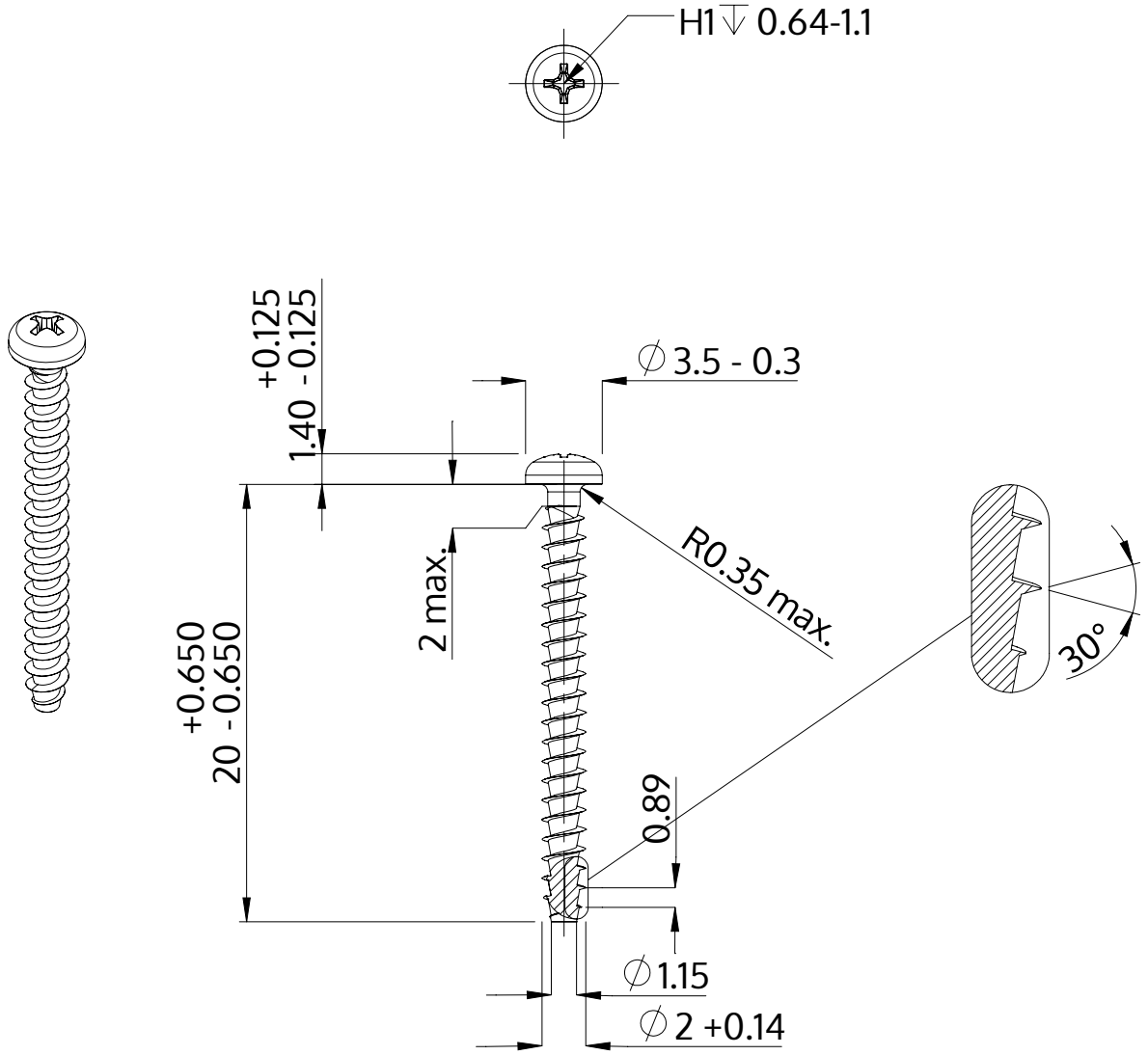

Descrizione	STP32A 2.0x20.0 - H1
Materiale	acciaio inossidabile A2
Superficie	bianco-decapato e passivato
Peso	0.345 kg / 1000 pezzi

SCREWERK	**STP32A0200200E**	
Disegno metrico A4	Scala 3:1	2024-10