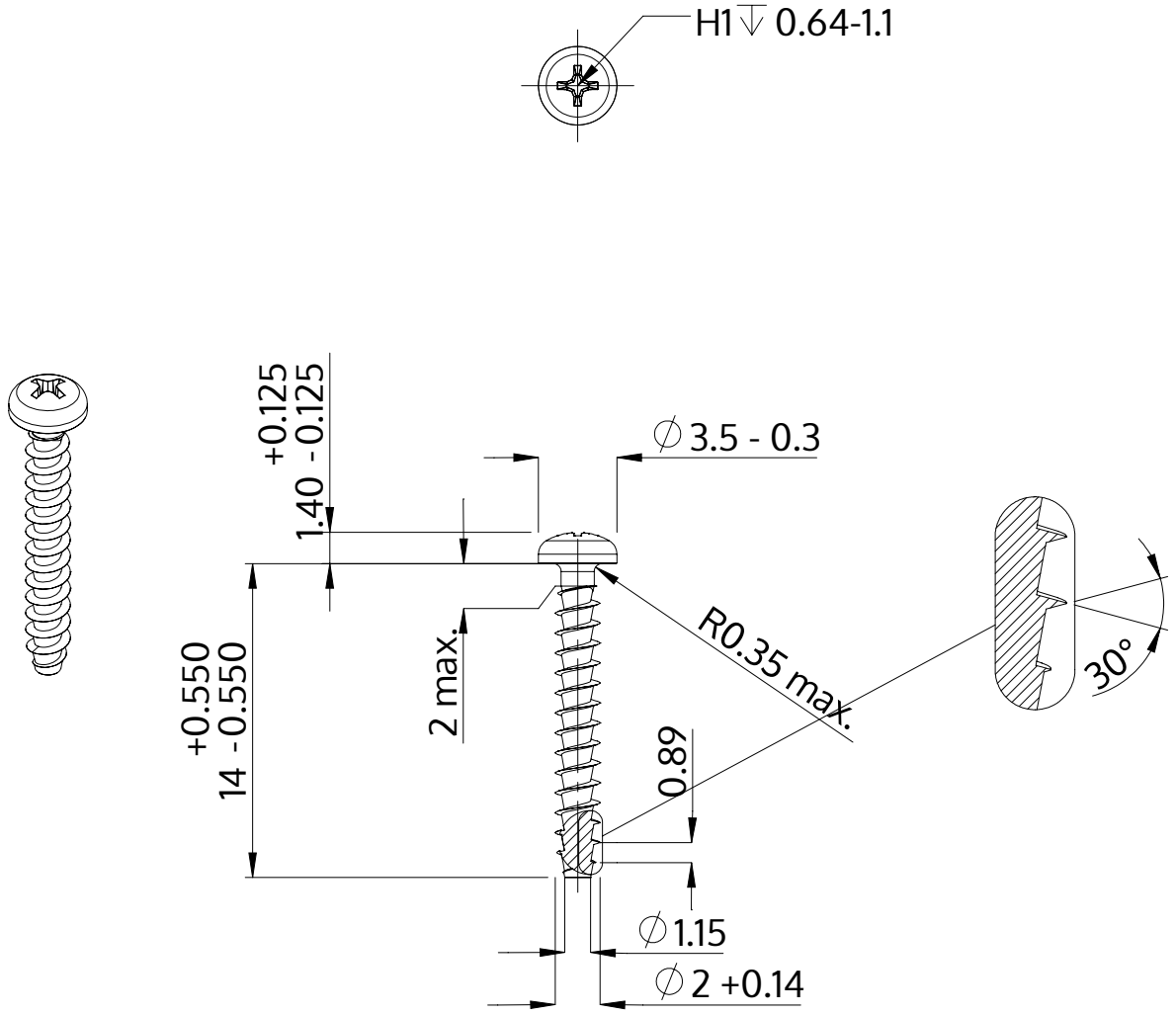

Açıklaması	STP32A 2.0x14.0 - H1
Malzeme	Paslanmaz Çelik A2
Kaplama	Parlak, cilalanmış ve pasifleştirilmiştir
Ağırlık	0.259 kg / 1000 Adet

SCREWERK	**STP32A0200140E**	
Metrik çizim A4	Ölçeklendirme 3:1	2024-10