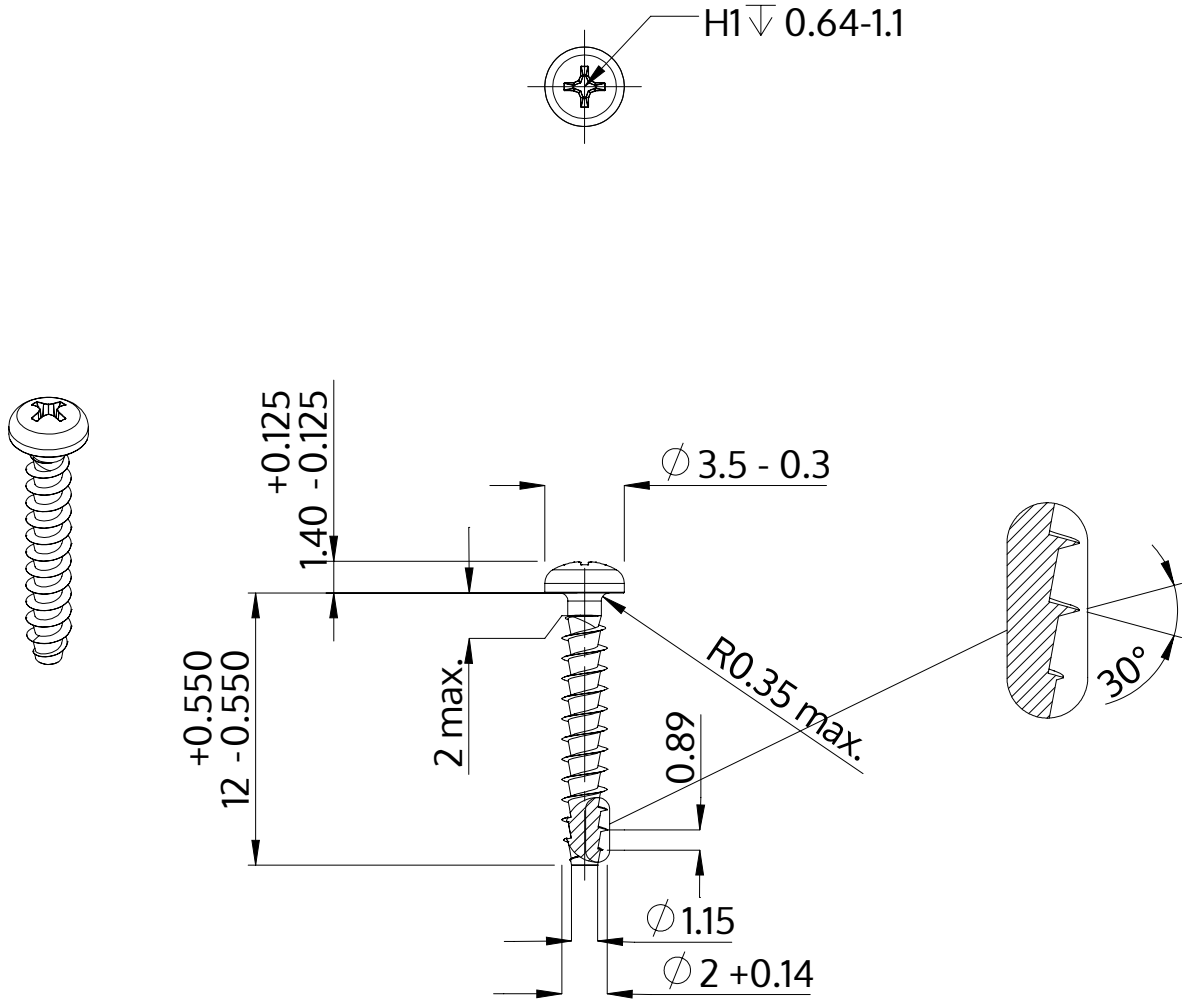

Descriere	STP32A 2.0x12.0 - H1
Material	oţel inoxidabil A2
Exterior	neacoperit, murat și pasivat
Greutate	0.230 kg / 1000 unități

SCREWERK	**STP32A0200120E**	
Desen metric A4	Scalarea None:1	2024-04