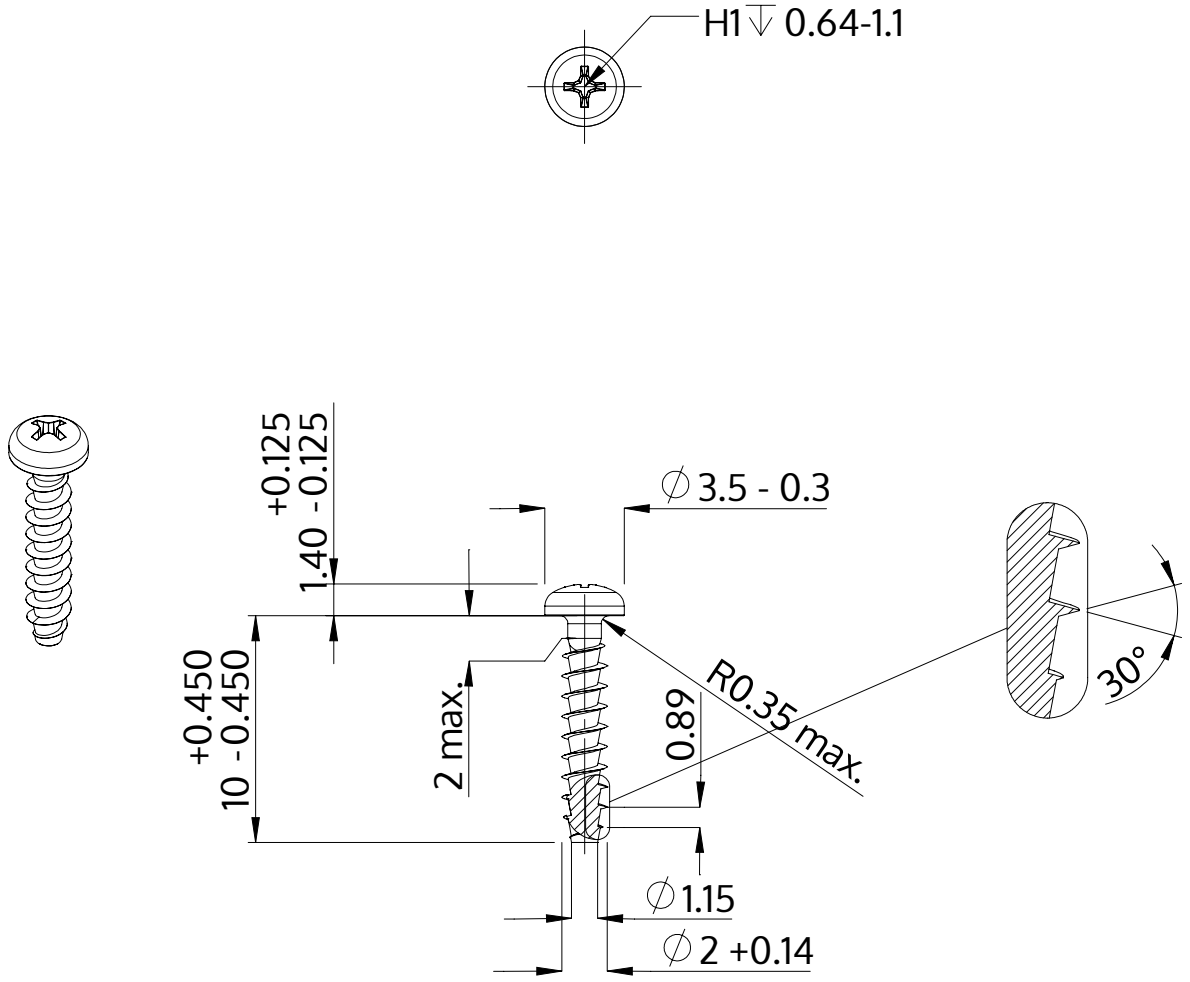

Popis	STP32A 2.0x10.0 - H1
Materiál	Nerezová ocel A2
Povrch	holá, mořená a pásová ocel
Hmotnost	0.201 kg / 1000 Kus

SCREWERK	**STP32A0200100E**	
Metric výkres A4	Měřítko 3:1	2024-10