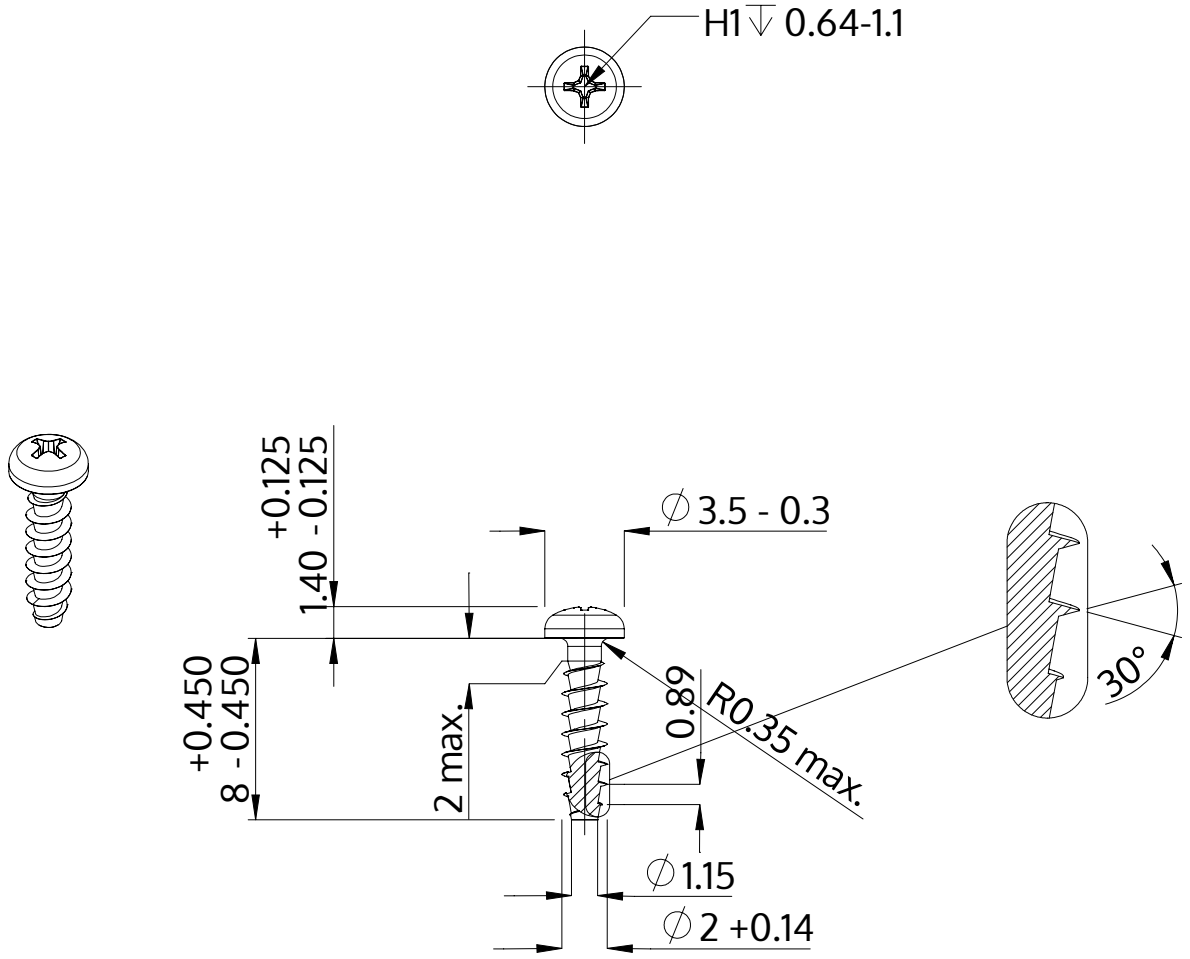

Popis	STP32A 2.0x8.0 - H1
Materiál	Temperovaná ocel
Povrch	Pozinkovaná 5-7 µm, temperovaná, modrá, pasivovaná průhledně
Hmotnost	0.173 kg / 1000 Kus

SCREWERK	**STP32A0200080S**	
Metric výkres A4	Měřítko 3:1	2024-10