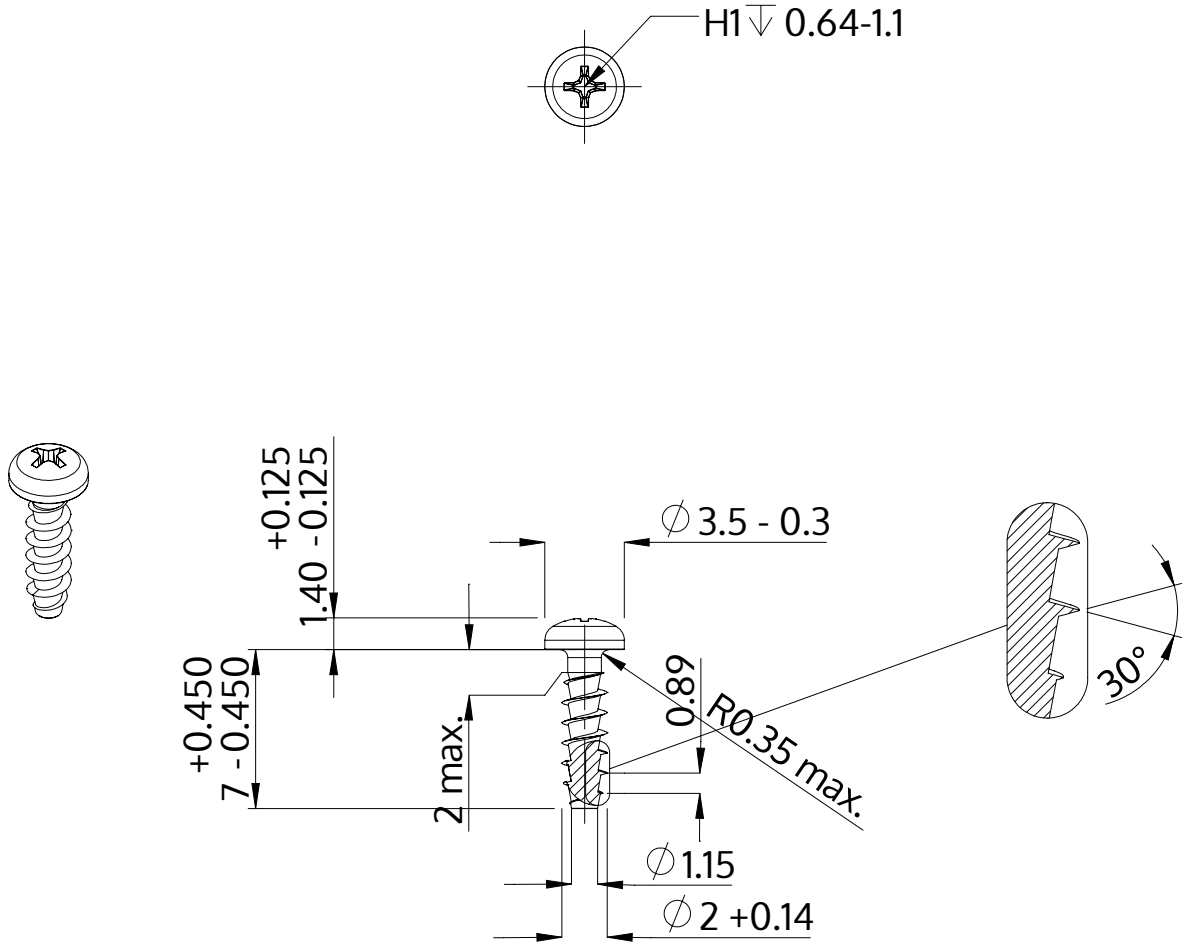

Описание	STP32A 2.0x7.0 - H1
Материал	стомана, закалена
Повърхност	Цинково покритие 5-7 µm,топлинна обработка, синьо / прозрачно пасивиране
Тегло	0.158 kg / 1000 Бройка

SCREWERK	**STP32A0200070S**	
Метричен дизайн A4	Мащаб 3:1	2024-10