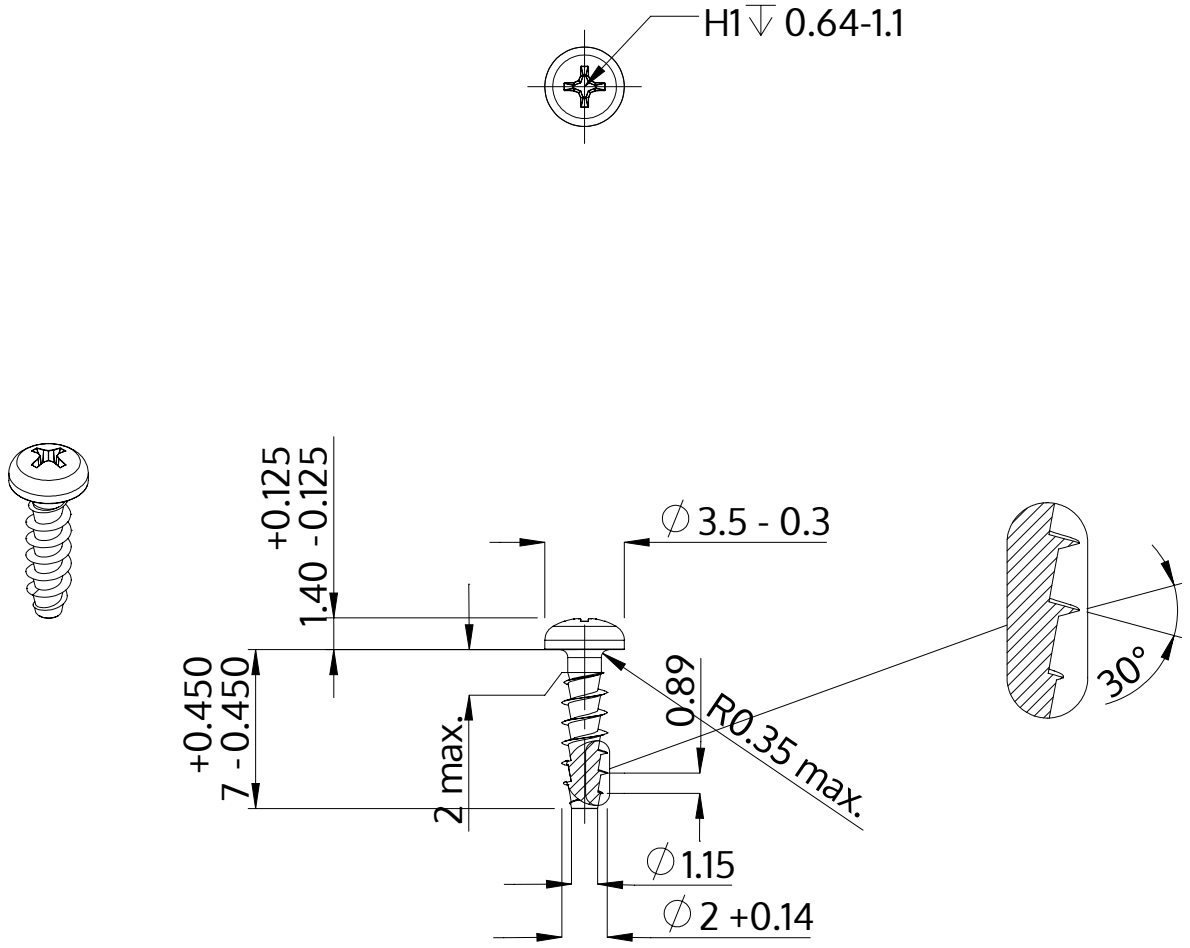

Описание	STP32A 2.0x7.0 - H1
Материал	Нержавеющая сталь A2
Поверхность	Светлый отжиг и пассивация
Вес	0.158 kg / 1000 Штука

SCREWERK	**STP32A0200070E**	
Метрический чертеж A4	Шкала 3:1	2024-10