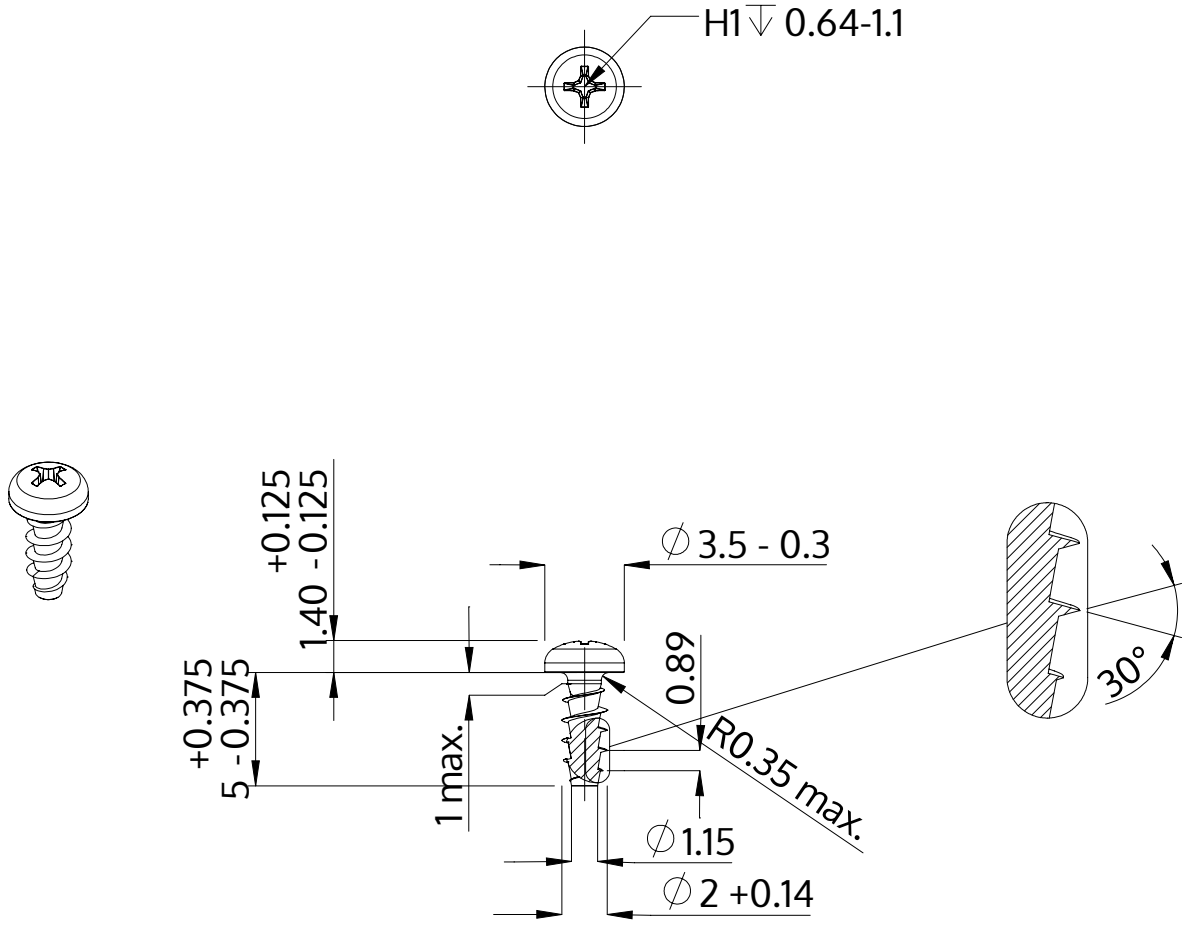

Descrição	STP32A 2.0x5.0 - H1
Material	inox A2
Superfície	Decapado e passivado
Peso	0.129 kg / 1000 peças

SCREWERK	**STP32A0200050E**	
Desenho Métrico A4	Escala 3:1	2024-10