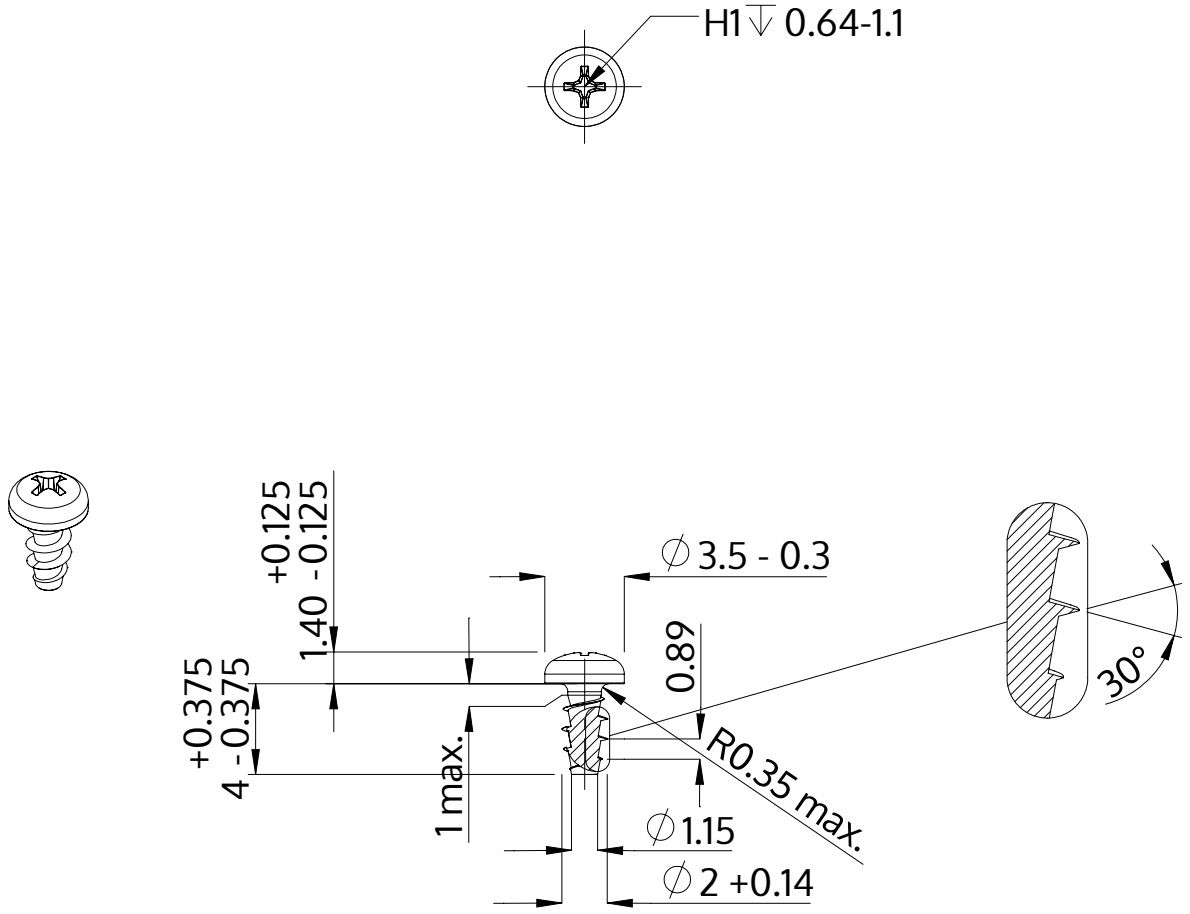

Beskrivning	STP32A 2.0x4.0 - H1
Material	stål, härdat
Yta	förzinkad 5-7 µm, härdad, blå/transparent passiviserad
Vikt	0.115 kg / 1000 styck

SCREWERK	**STP32A0200040S**	
Metrisk skiss A4	Skala 3:1	2024-10