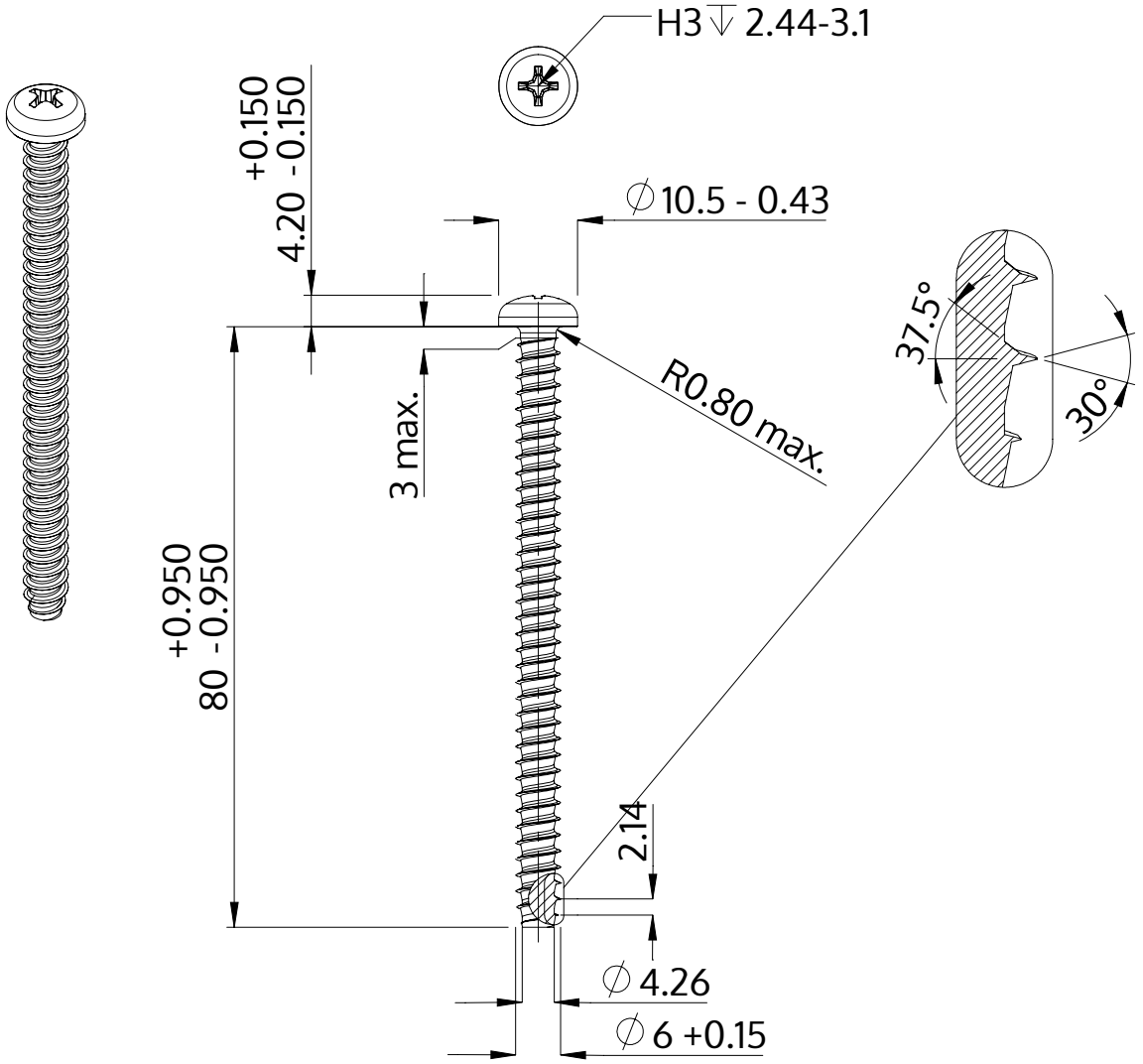

Descrizione	STP32 6.0x80.0 - H3
Materiale	acciaio inossidabile A2
Superficie	bianco-decapato e passivato
Peso	12.735 kg / 1000 pezzi

SCREWERK	**STP320600800E**	
Disegno metrico A4	Scala None:1	2024-04