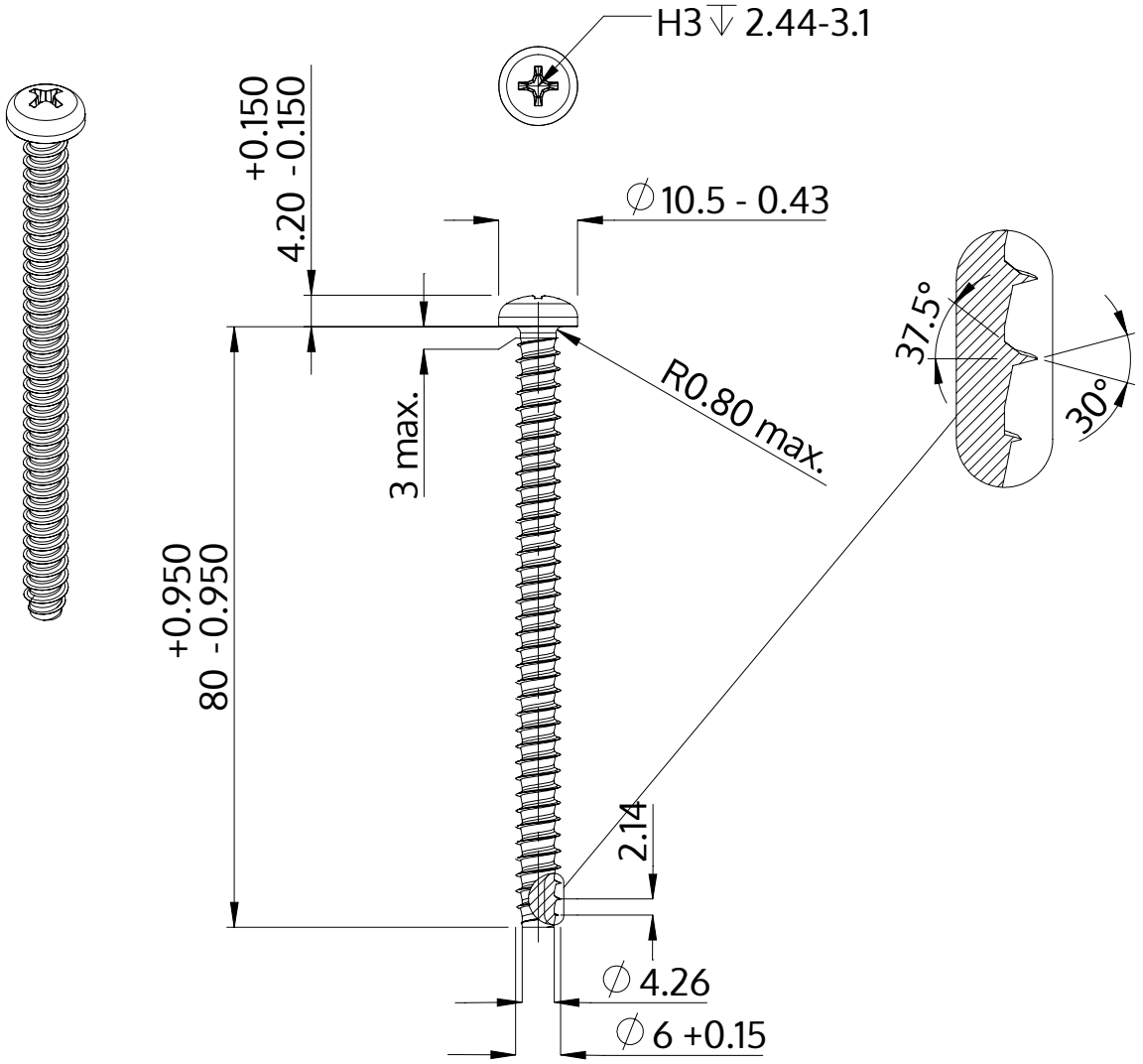

Description	STP32 6.0x80.0 - H3
Matière	acier inoxydable A2
Surface	brillant décapé et passivé
Poids	12.735 kg / 1000 Unité

SCREWERK	**STP320600800E**	
Dessin métrique A4	Redimensionner 1:1	2024-10