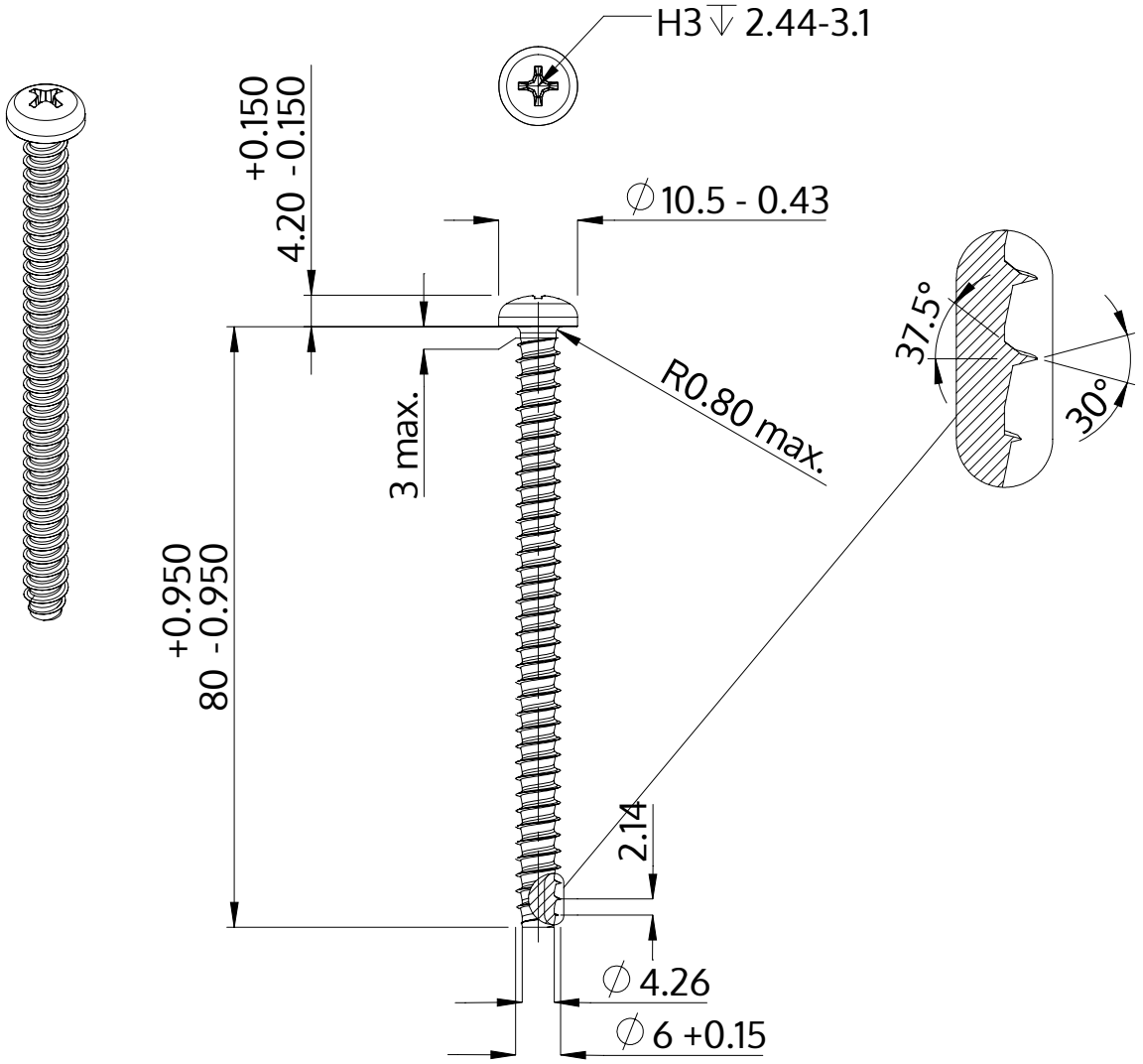

Beschreibung	STP32 6.0x80.0 - H3
Werkstoff	Edelstahl A2
Oberfläche	blank, gebeizt und passiviert
Gewicht	12.735 kg / 1000 Stück

SCREWERK	**STP320600800E**	
Metrische Zeichnung A4	Skalierung 1:1	2024-10