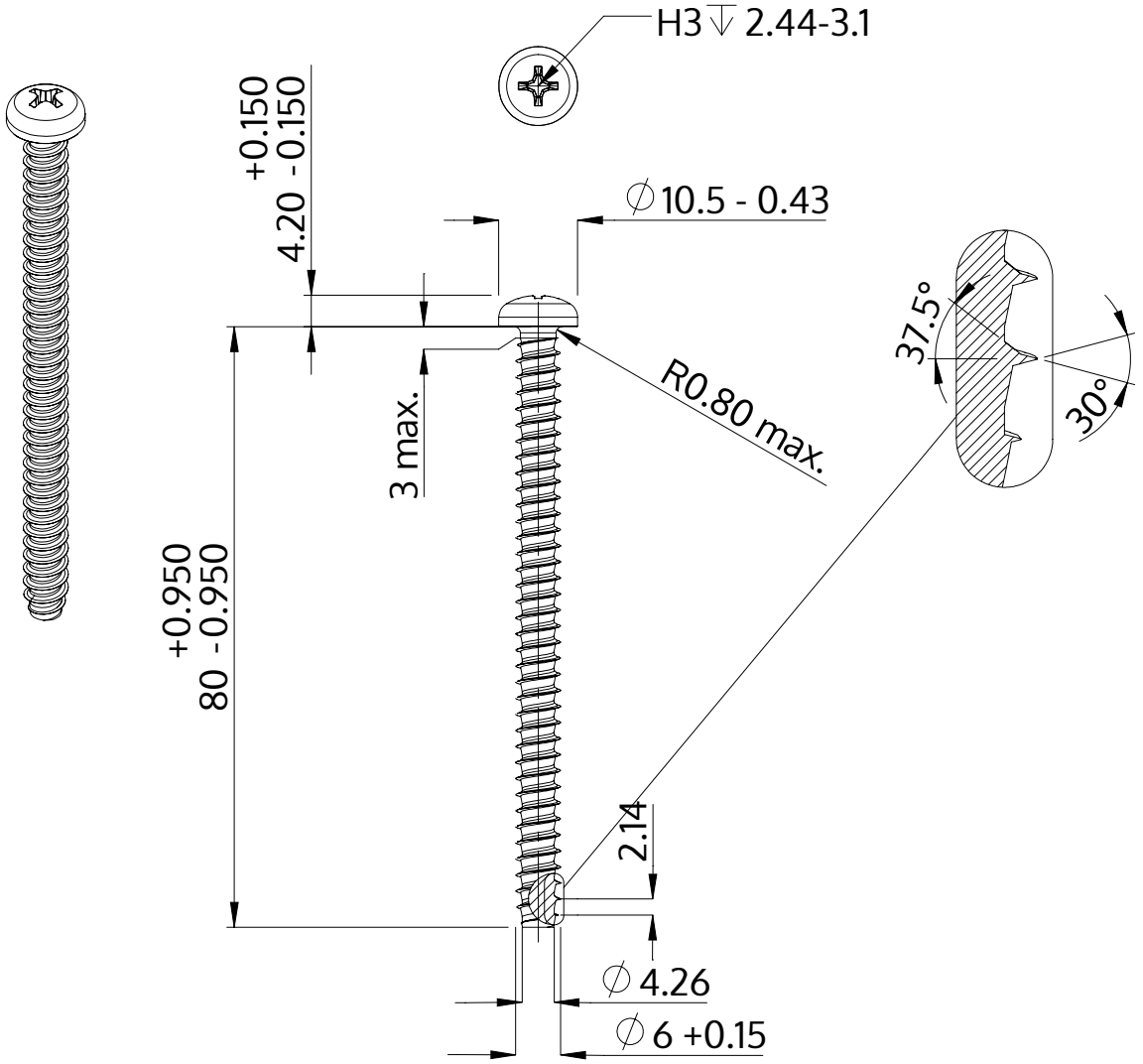

Popis	STP32 6.0x80.0 - H3
Materiál	Nerezová ocel A2
Povrch	holá, mořená a pásová ocel
Hmotnost	12.735 kg / 1000 Kus

SCREWERK	**STP320600800E**	
Metric výkres A4	Měřítko 1:1	2024-10