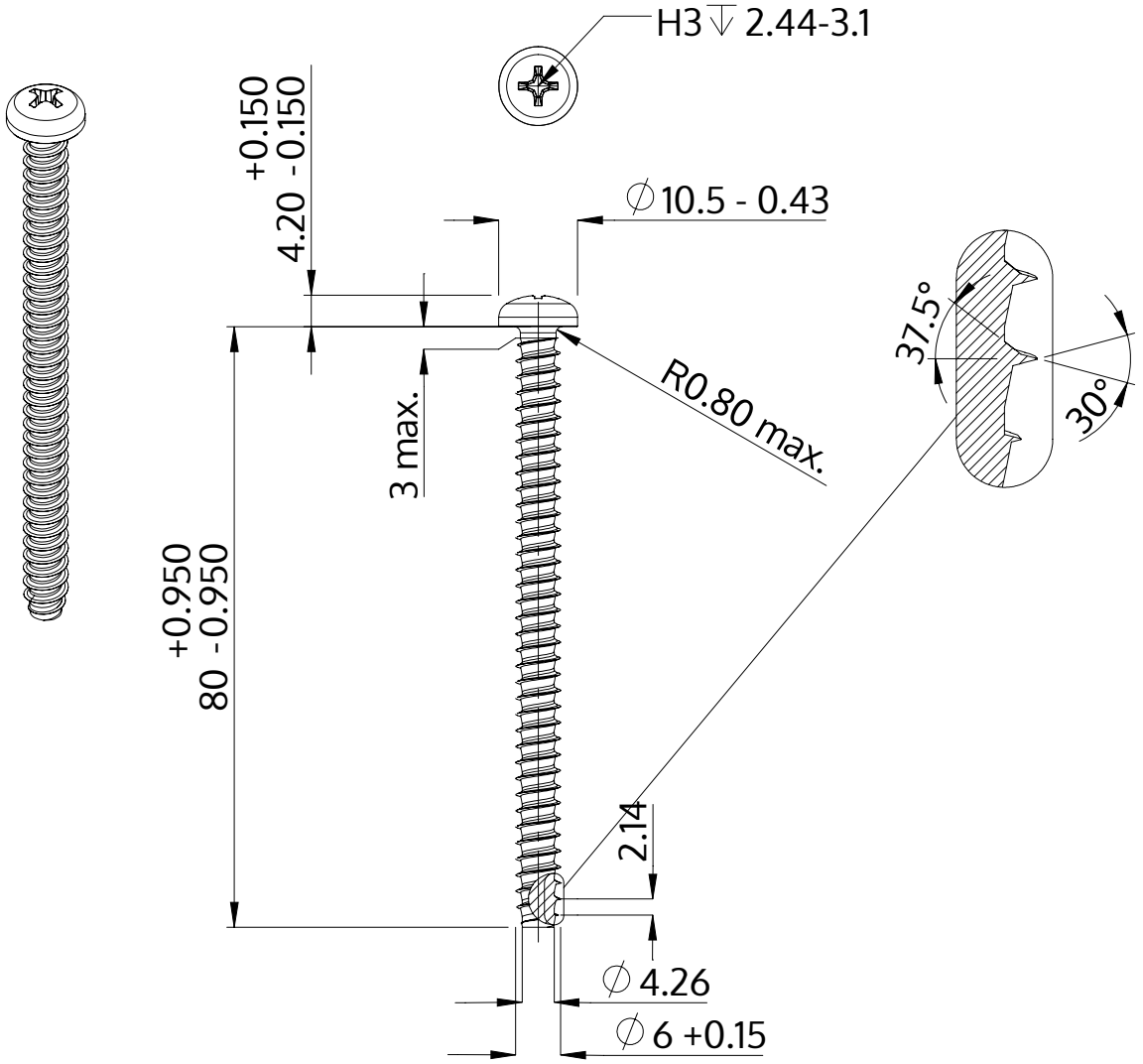

Описание	STP32 6.0x80.0 - H3
Материал	неръждаема стомана A2
Повърхност	гланциран, полиран, пасиваран
Тегло	12.735 kg / 1000 Бройка

SCREWERK	**STP320600800E**	
Метричен дизайн A4	Мащаб 1:1	2024-10