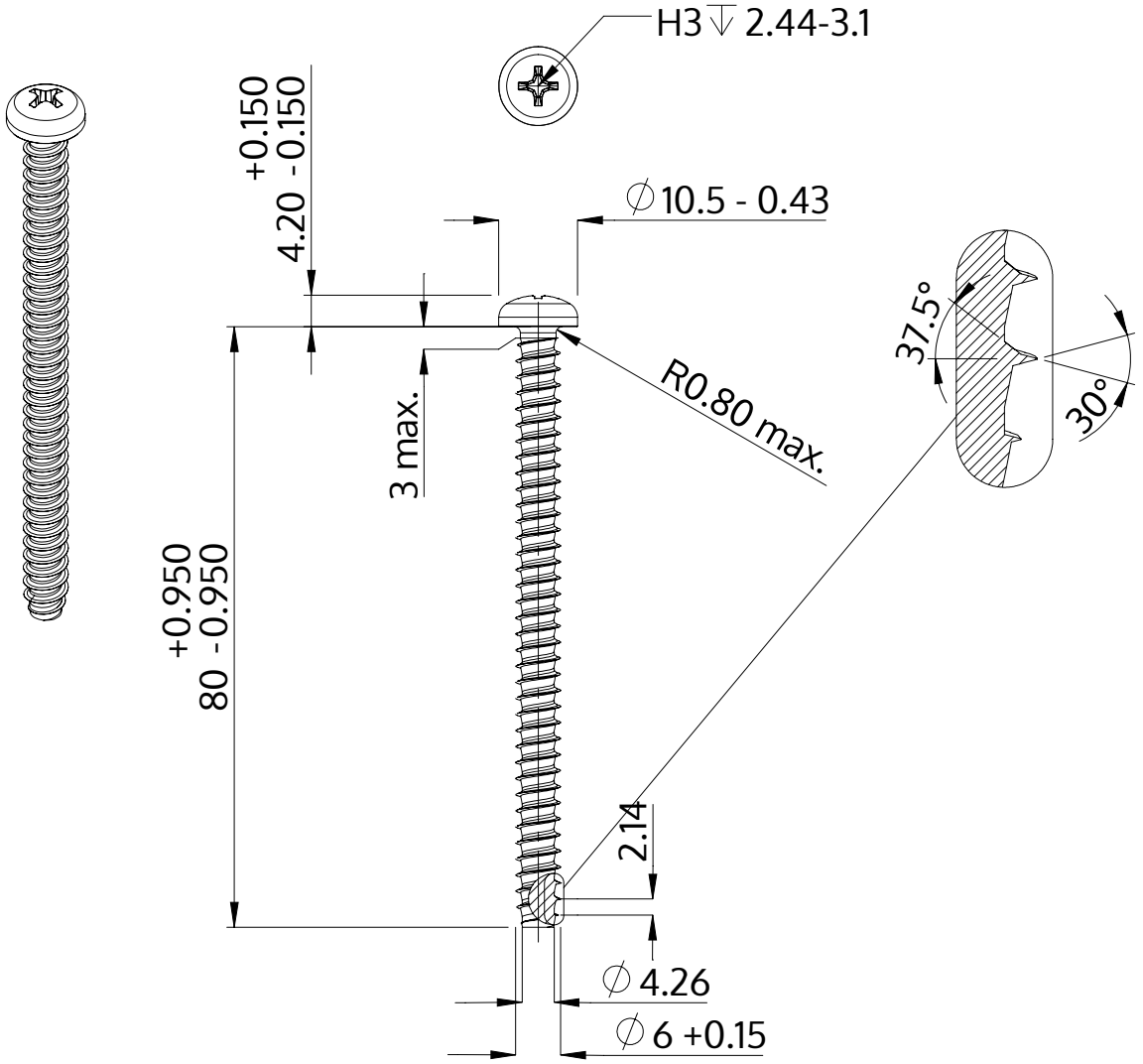

Beskrivelse	STP32 6.0x80.0 - H3
Materiale	Stål, forædlet
Overflade	ZnNi sort-passiveret, tempret, forseglet
Vægt	12.735 kg / 1000 stykke

SCREWERK	**STP320600800B**	
Metrisk tegning A4	Skalering 1:1	2024-10