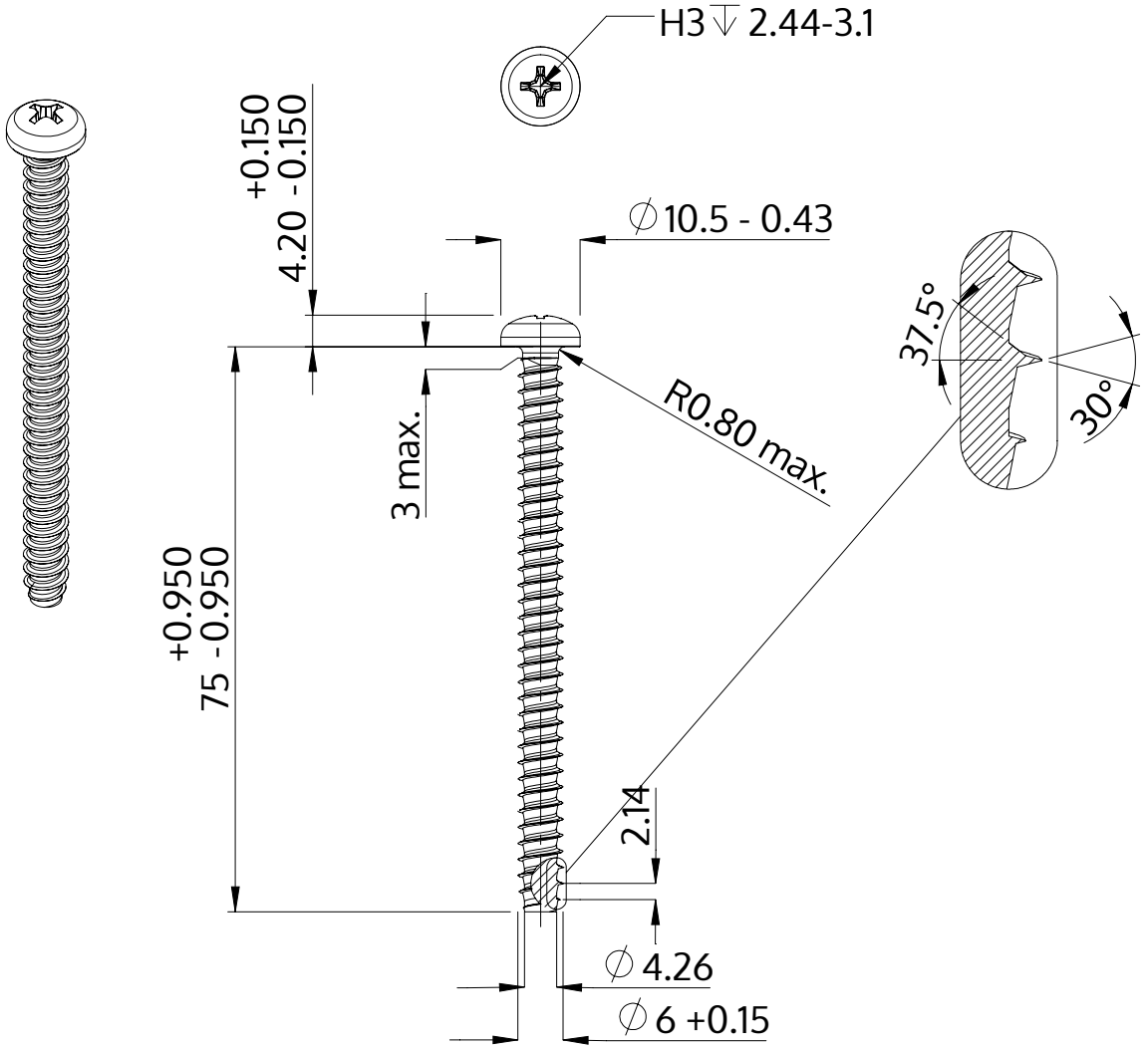

Descrição	STP32 6.0x75.0 - H3
Material	aço, endurecido
Superfície	zincado 5-7 µm, galvanizado, azul / passivado transparente
Peso	12.057 kg / 1000 peças

SCREWERK	**STP320600750S**	
Desenho Métrico A4	Escala 1:1	2024-10