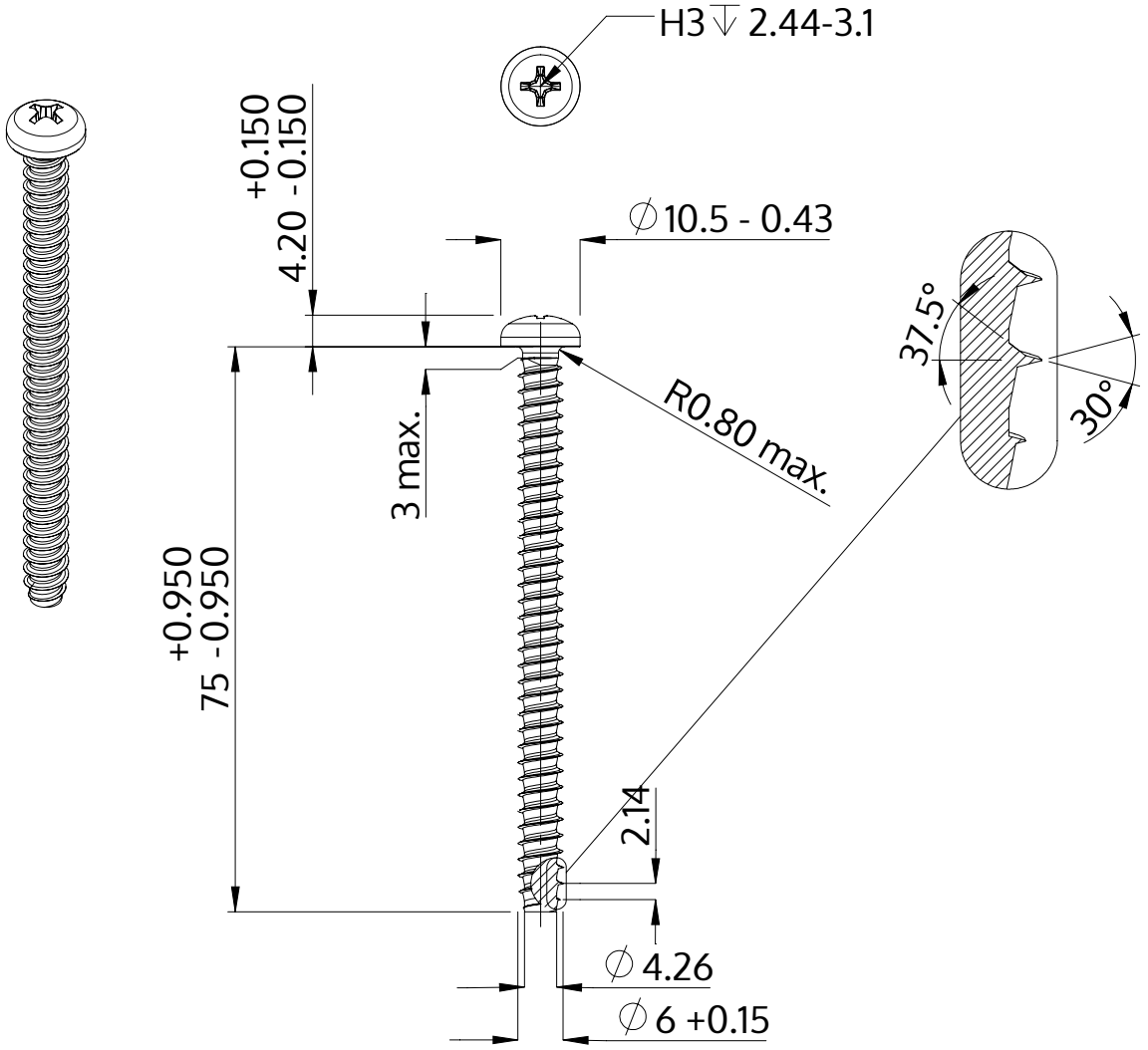

Beschrijving	STP32 6.0x75.0 - H3
Materiaal	roestvrij staal A2
Oppervlak	blank, geetst en gepassieveerd
Gewicht	12.057 kg / 1000 stuk

SCREWERK	**STP320600750E**	
Metrische tekening A4	Schaal 1:1	2024-10