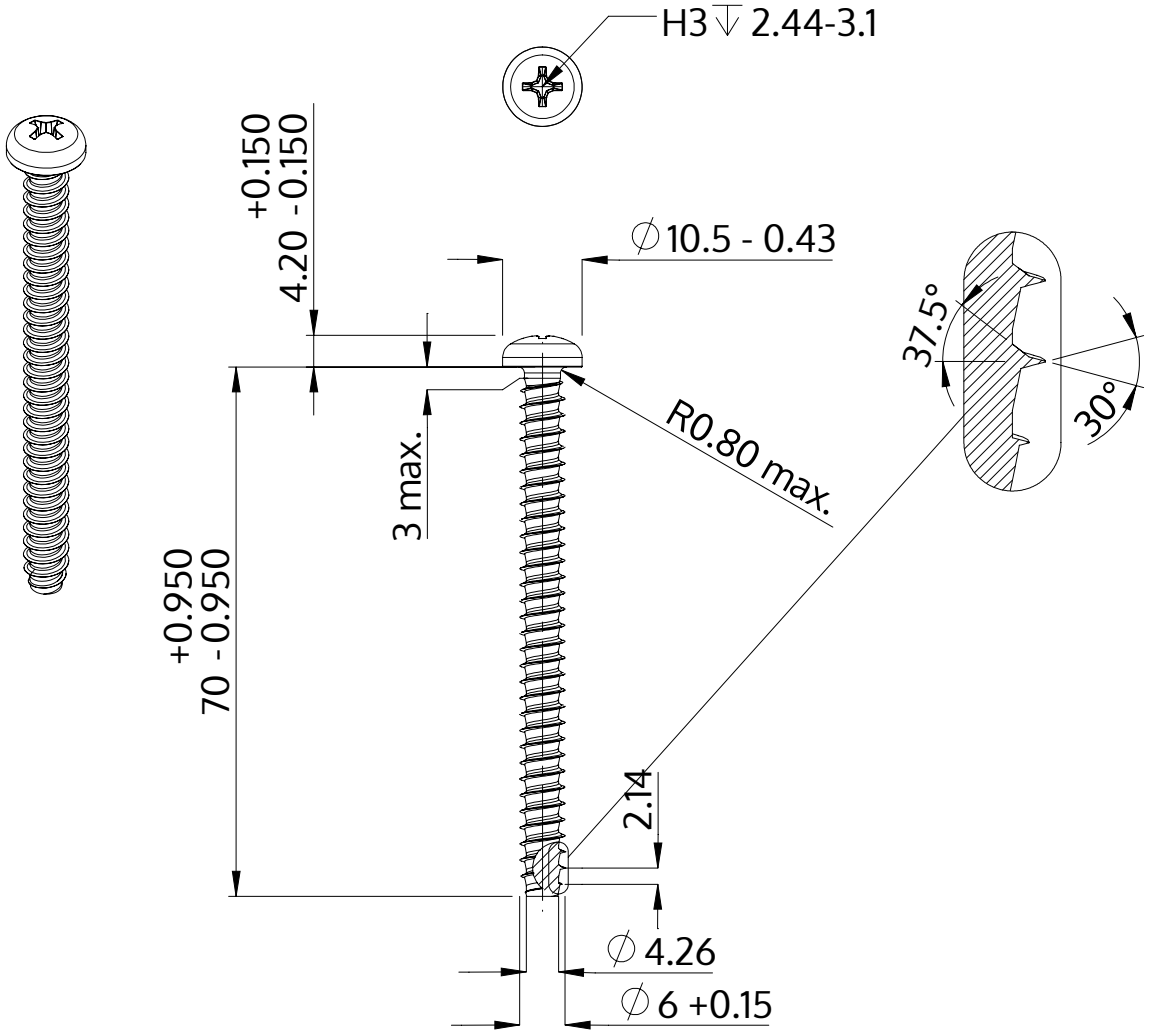

Beschrijving	STP32 6.0x70.0 - H3
Materiaal	roestvrij staal A2
Oppervlak	blank, geetst en gepassieveerd
Gewicht	11.379 kg / 1000 stuk

SCREWERK	**STP320600700E**	
Metrische tekening A4	Schaal 1:1	2024-10