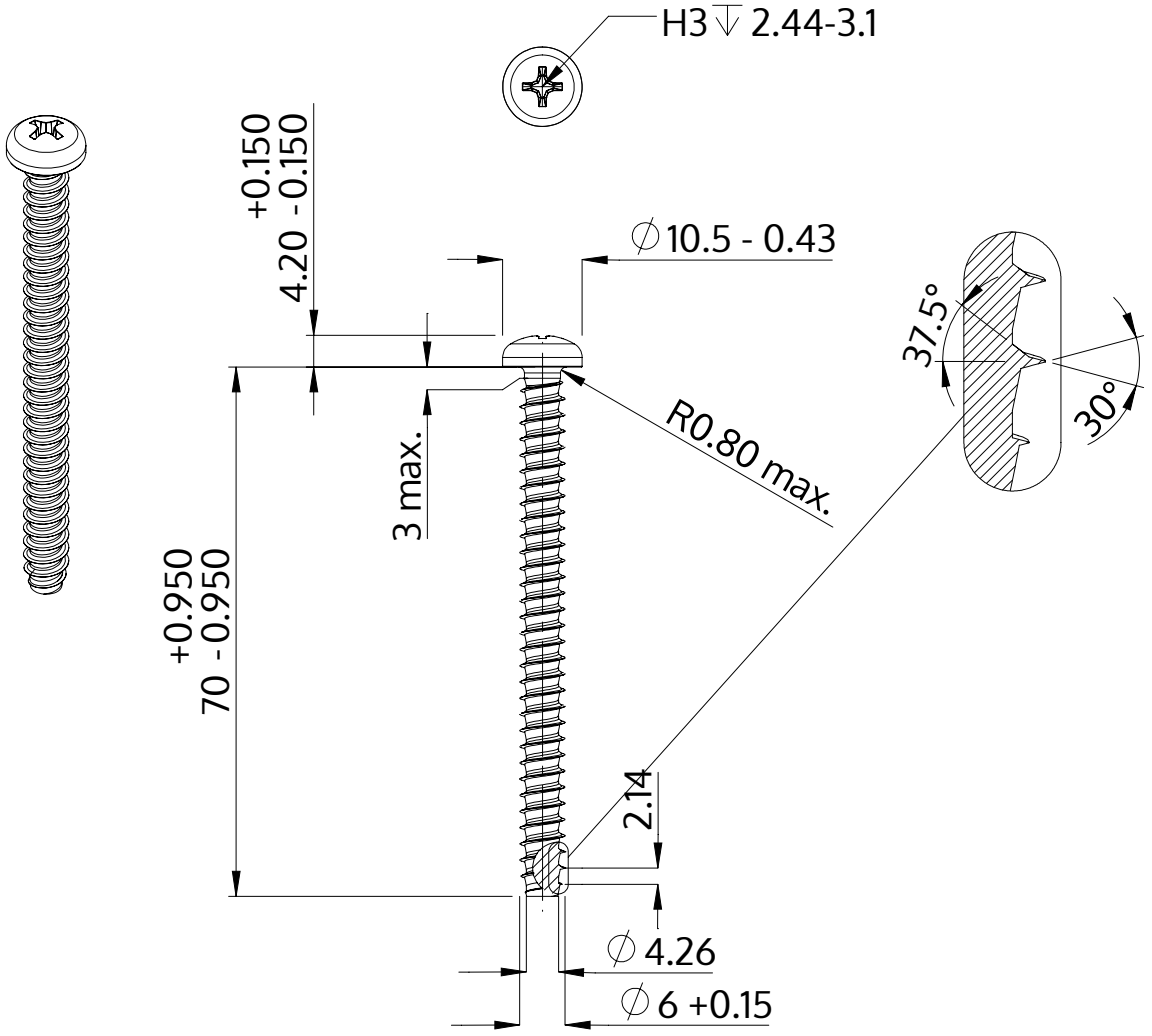

Описание	STP32 6.0x70.0 - H3
Материал	неръждаема стомана A2
Повърхност	гланциран, полиран, пасиваран
Тегло	11.379 kg / 1000 Бройка

SCREWERK	**STP320600700E**	
Метричен дизайн A4	Мащаб None:1	2024-04