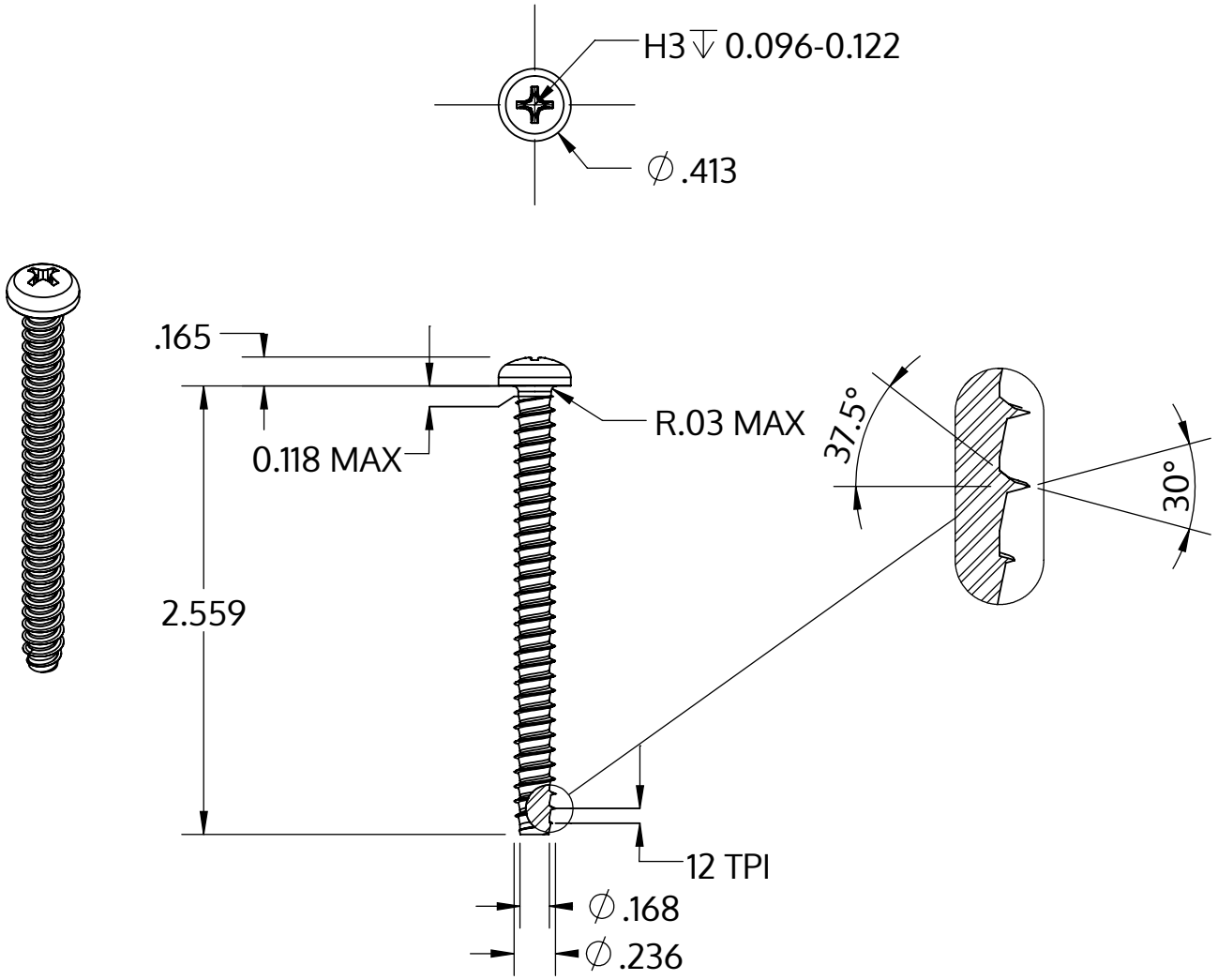

Metric size	M6 x 2.14 mm
US size (converted)	#0.236-12
	Tolerances [inch]
Length	+/- 0.037
Head diameter	+0 / -0.016
Head height	+/- 0.005
Thread diameter	+0.005 / -0

Beskrivning	STP32 6.0x65.0 - H3
Material	stål, härdat
Yta	förzinkad 5-7 µm, härdad, blå/transparent passiviserad
Vikt	10.700 kg / 1000 styck

SCREWERK	**STP320600650S**	
_Zoll Zeichnung Größe A	Skala 1:1	2024-10