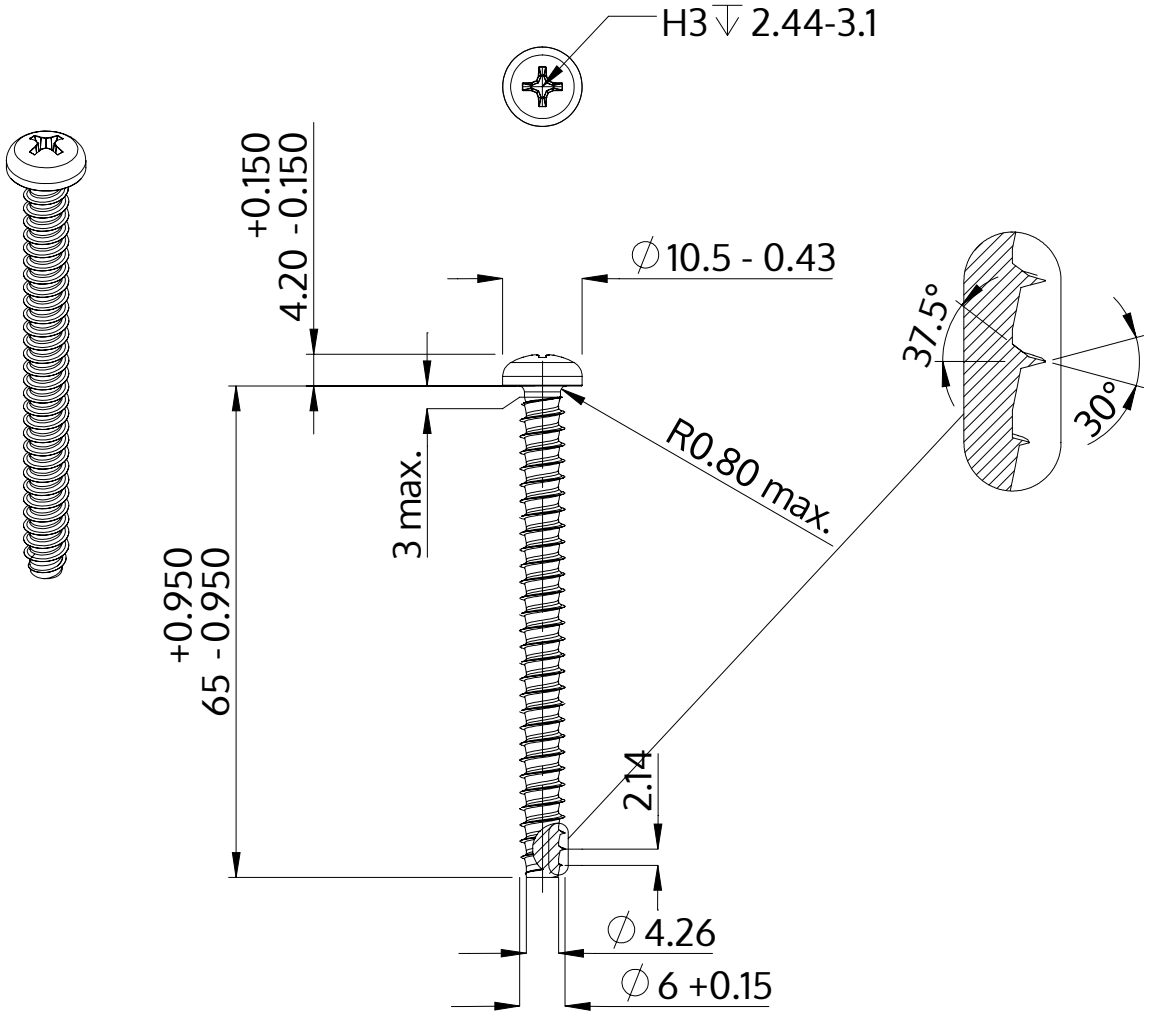

Açıklaması	STP32 6.0x65.0 - H3
Malzeme	Çelik, sertleştirilmiş
Kaplama	ZnNi siyah-pasifleştirilmiştir, temperlenmistir, kaplanmış
Ağırlık	10.700 kg / 1000 Adet

SCREWERK	**STP320600650B**	
Metrik çizim A4	Ölçeklendirme 1:1	2024-05