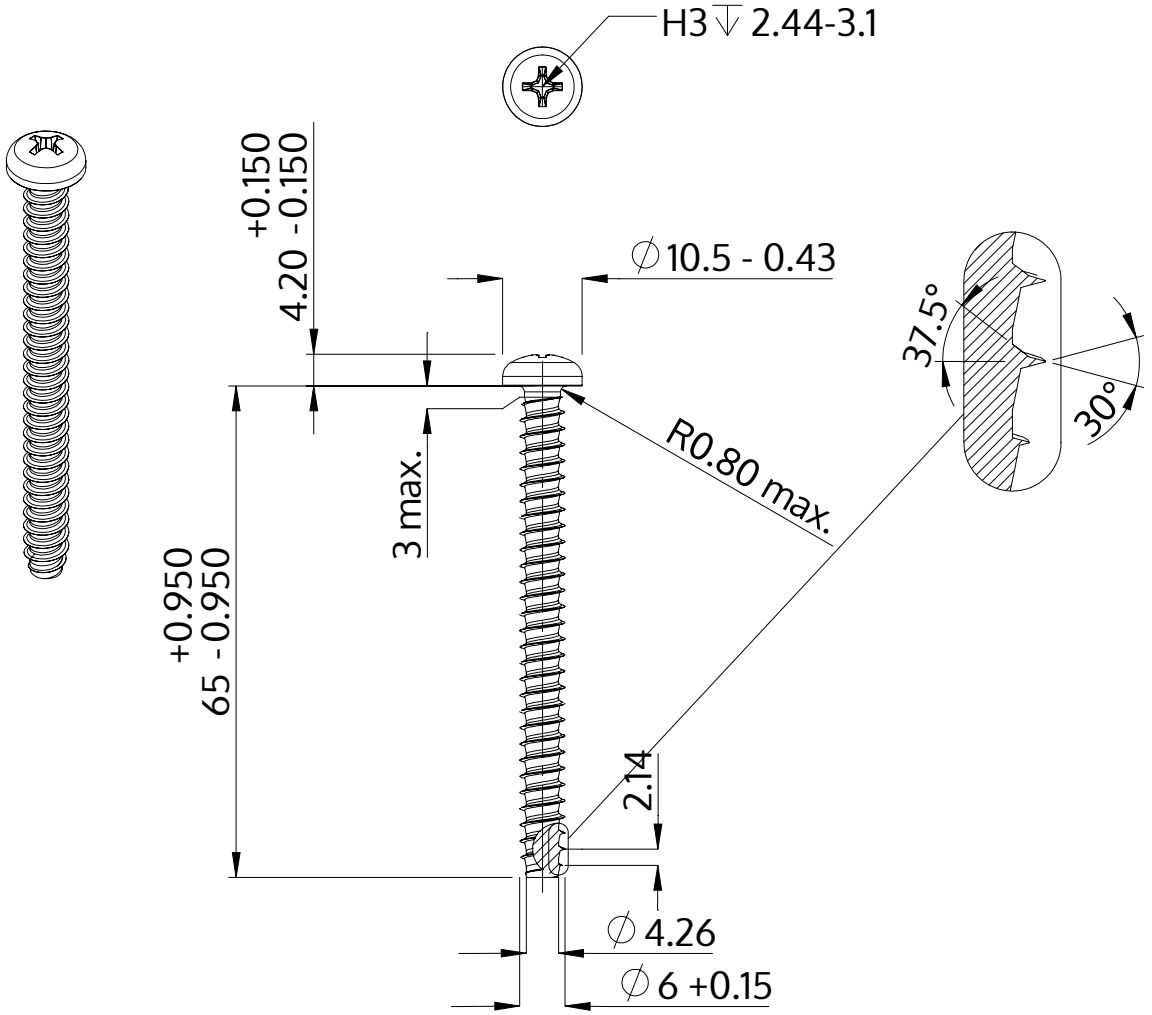

Popis	STP32 6.0x65.0 - H3
Materiál	Temperovaná ocel
Povrch	ZiNi černá-pasivovaná+temperovaná+utěsněná
Hmotnost	10.700 kg / 1000 Kus

SCREWERK	**STP320600650B**	
Metric výkres A4	Měřítko 1:1	2024-10