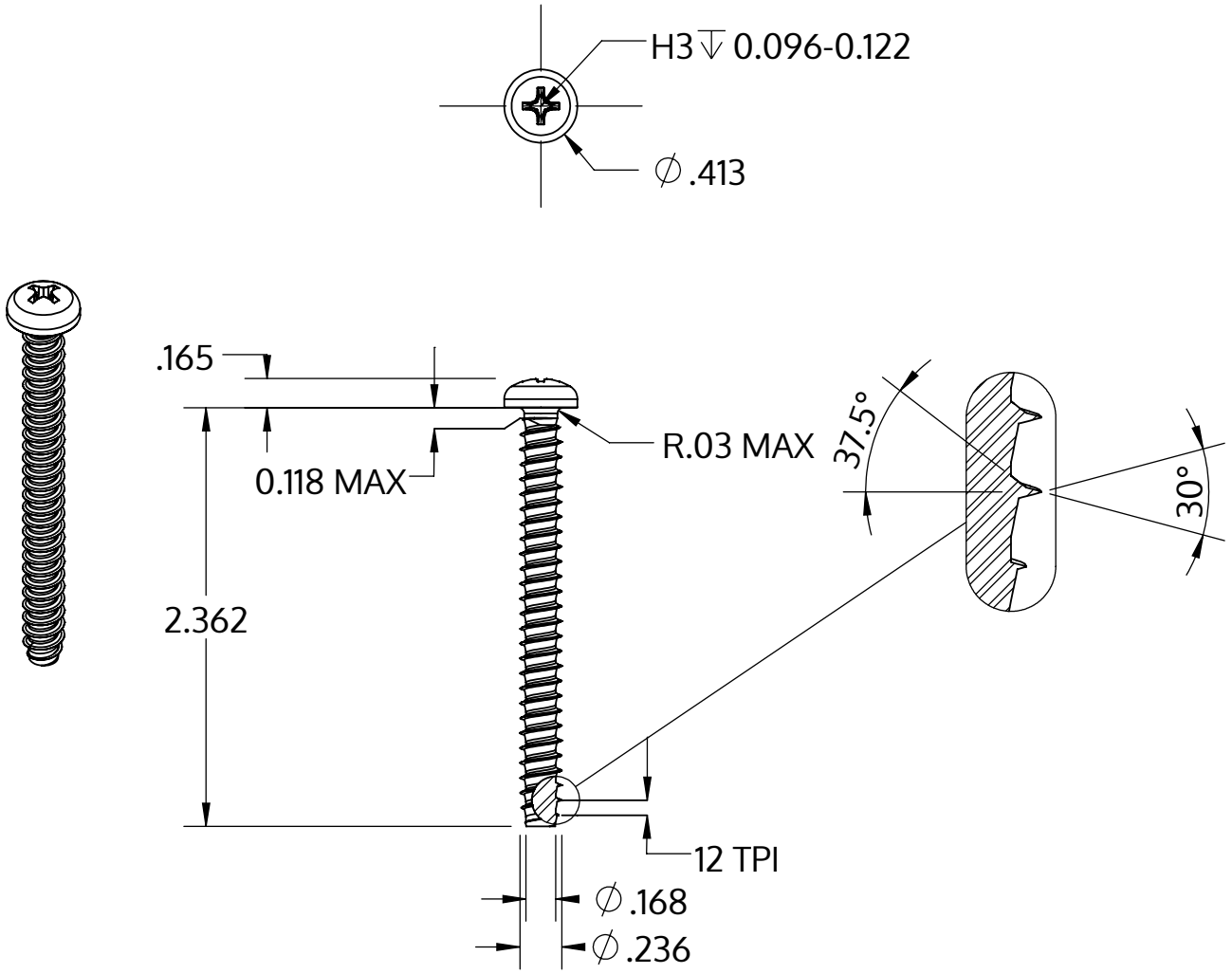

Metric size	M6 x 2.14 mm
US size (converted)	#0.236-12
	Tolerances [inch]
Length	+/- 0.037
Head diameter	+0 / -0.016
Head height	+/- 0.005
Thread diameter	+0.005 / -0

Beschreibung	STP32 6.0x60.0 - H3
Werkstoff	Stahl, vergütet
Oberfläche	verzinkt 5-7 µm, getempert, blau / transparent passiviert
Gewicht	10.022 kg / 1000 Stück

SCREWERK	**STP320600600S**	
Zoll Zeichnung Größe A	Skalierung 1:1	2024-10