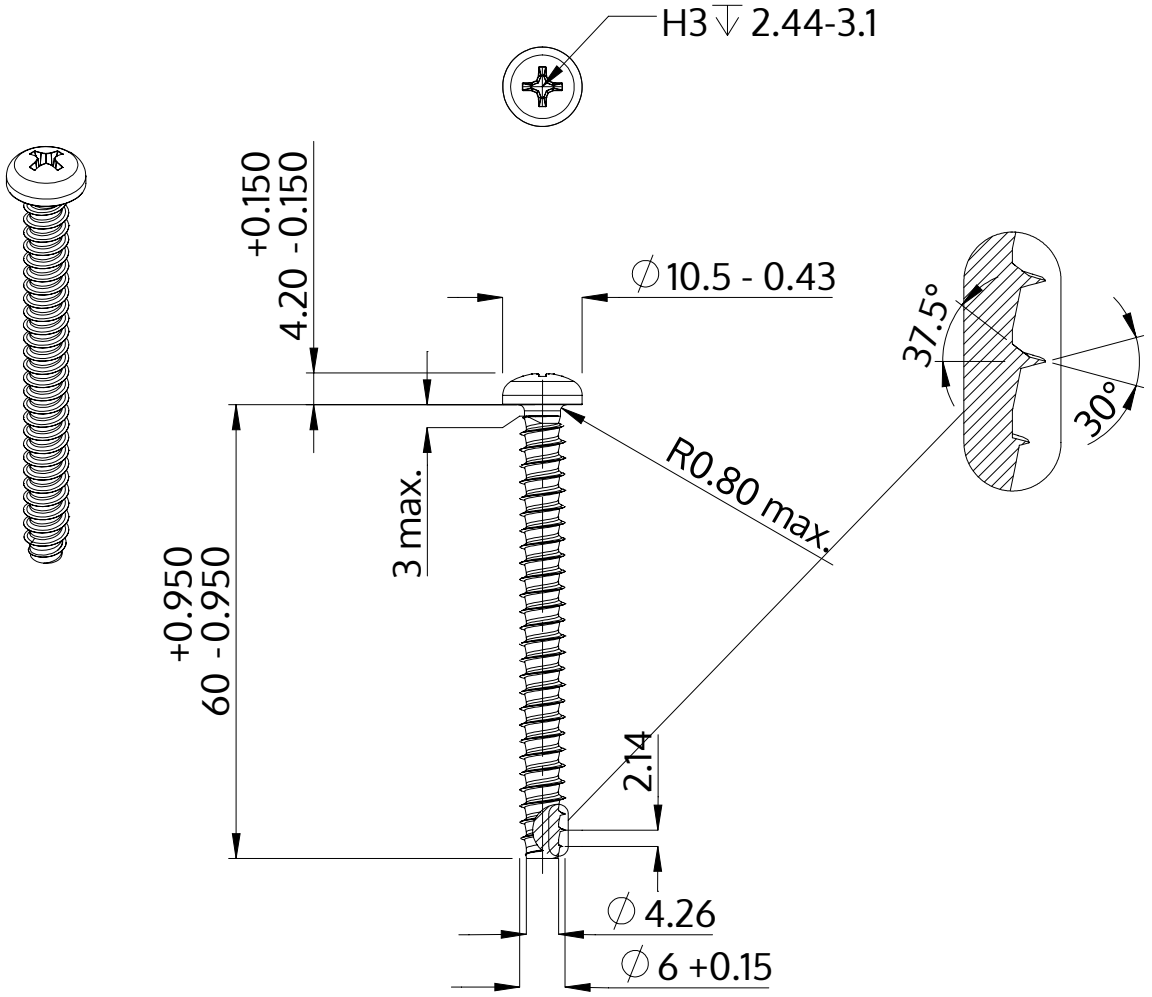

Beschreibung	STP32 6.0x60.0 - H3
Werkstoff	Stahl, vergütet
Oberfläche	verzinkt 5-7 µm, getempert, blau / transparent passiviert
Gewicht	10.022 kg / 1000 Stück

SCREWERK	**STP320600600S**	
Metrische Zeichnung A4	Skalierung 1:1	2024-10