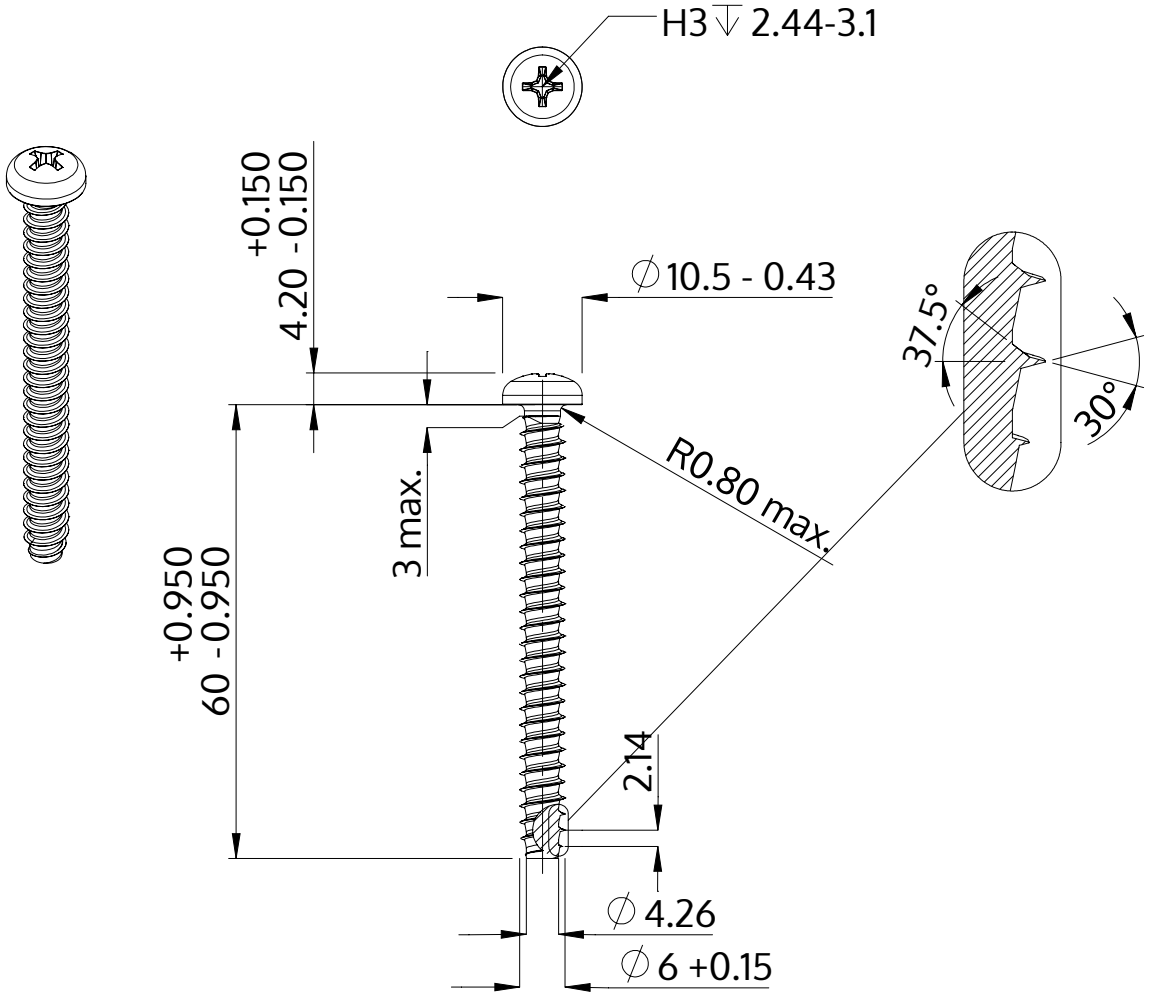

Popis	STP32 6.0x60.0 - H3
Materiál	Temperovaná ocel
Povrch	Pozinkovaná 5-7 µm, temperovaná, modrá, pasivovaná průhledně
Hmotnost	10.022 kg / 1000 Kus

SCREWERK	**STP320600600S**	
Metric výkres A4	Měřítko 1:1	2024-10