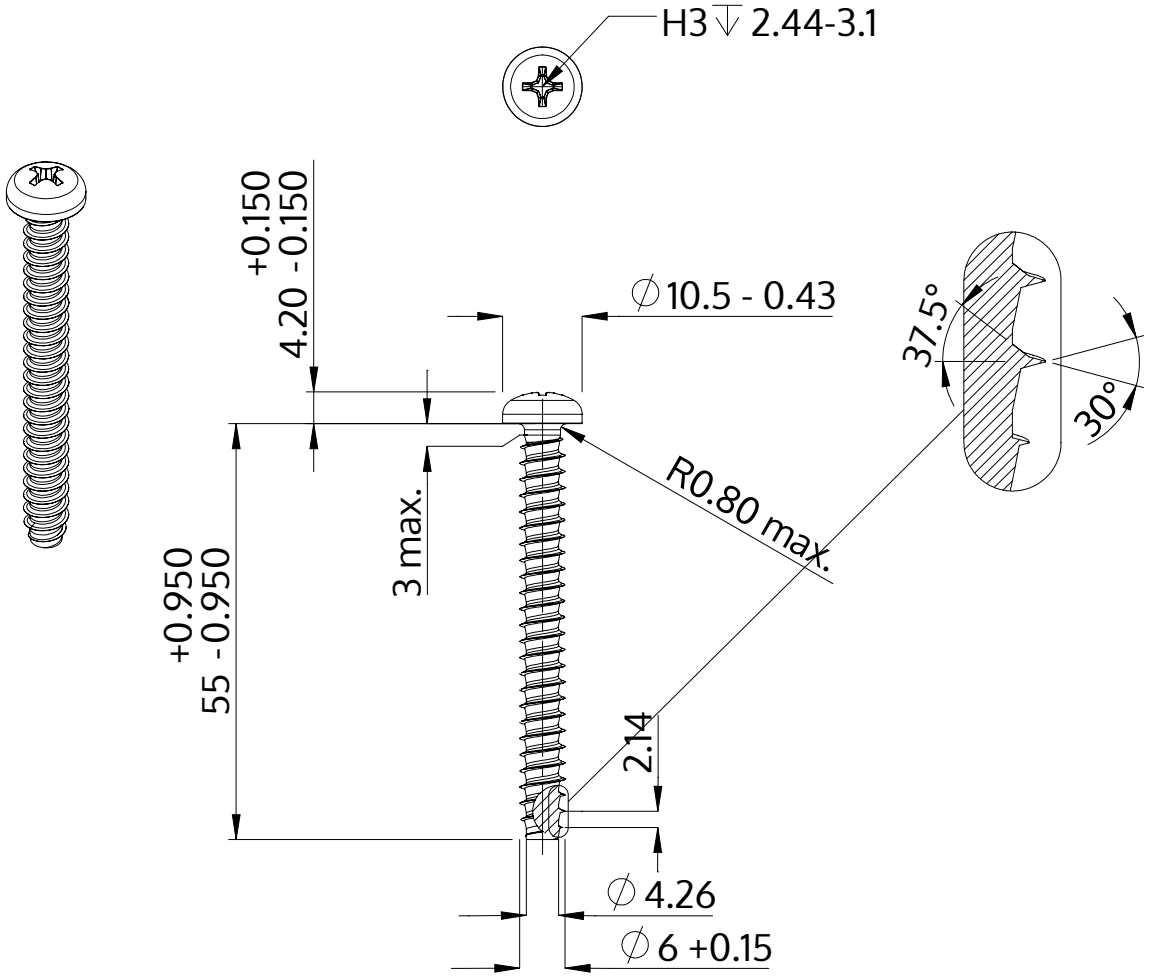

Beschrijving	STP32 6.0x55.0 - H3
Materiaal	veredeld staal
Oppervlak	verzinkt 5-7 µm, getempert, blauw / transparant gepassiveerd
Gewicht	9.344 kg / 1000 stuk

SCREWERK	**STP320600550S**	
Metrische tekening A4	Schaal 1:1	2024-10