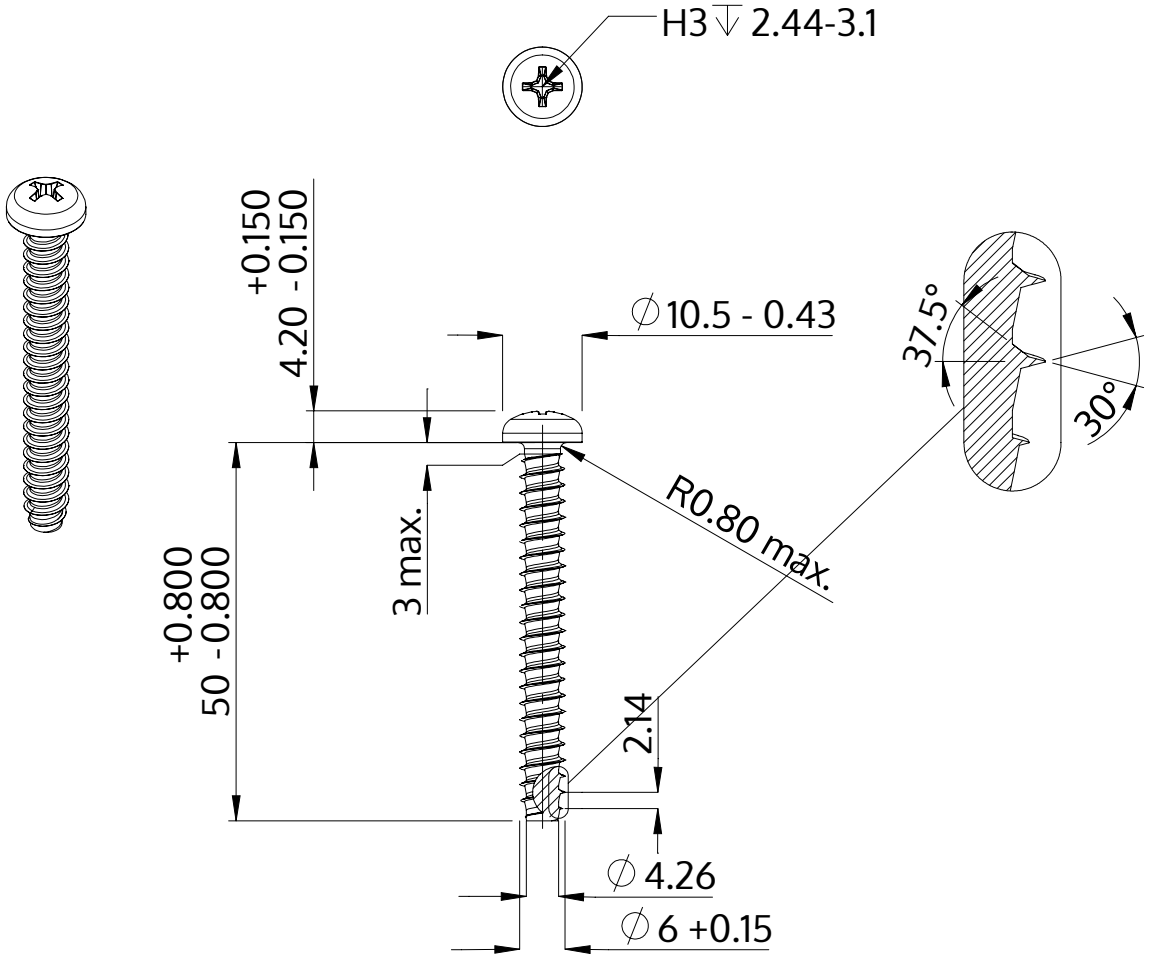

Описание	STP32 6.0x50.0 - H3
Материал	Нержавеющая сталь A2
Поверхность	Светлый отжиг и пассивация
Вес	8.666 kg / 1000 Штука

SCREWERK	**STP320600500E**	
Метрический чертеж A4	Шкала None:1	2024-04