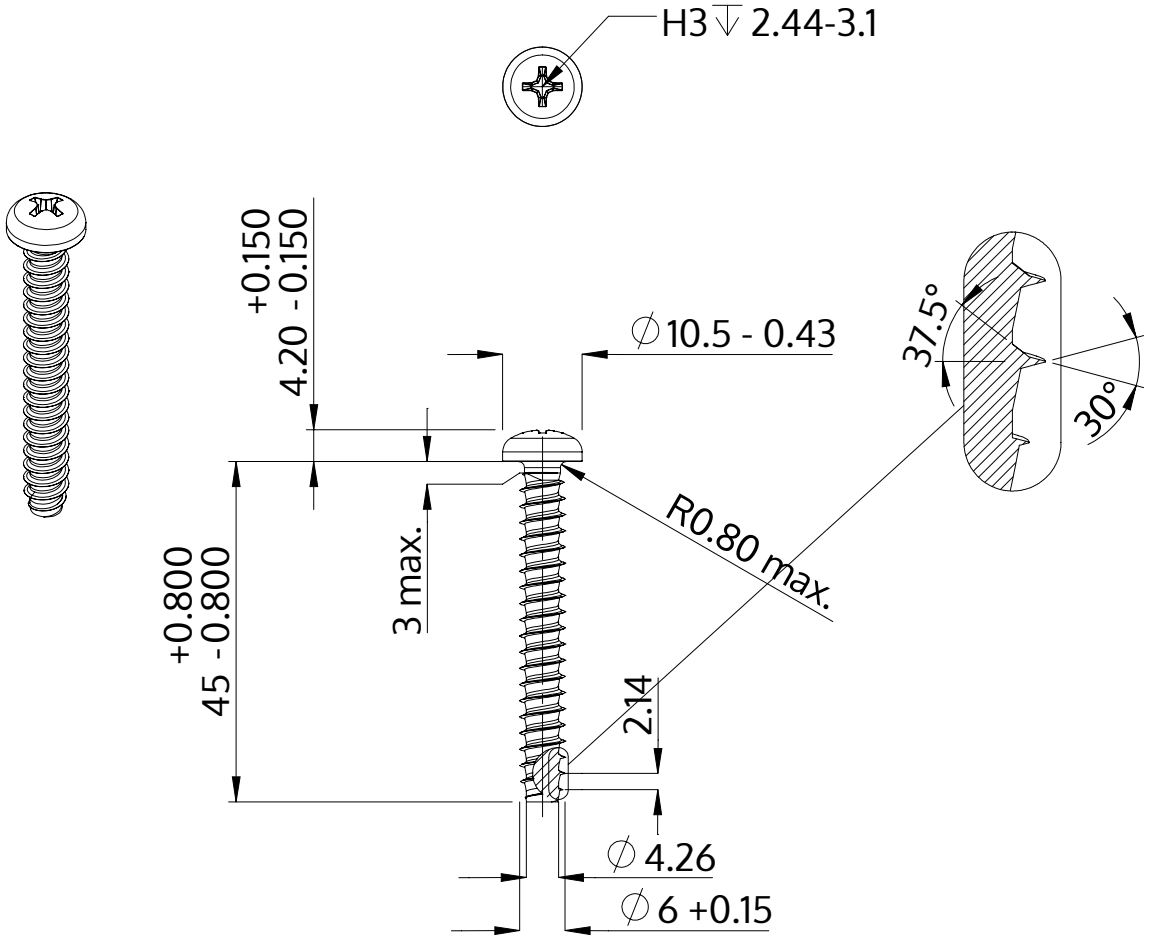

Beschrijving	STP32 6.0x45.0 - H3
Materiaal	roestvrij staal A4
Oppervlak	blank, geetst en gepassieveerd
Gewicht	7.987 kg / 1000 stuk

SCREWERK	**STP320600450C**	
Metrische tekening A4	Schaal 1:1	2024-10