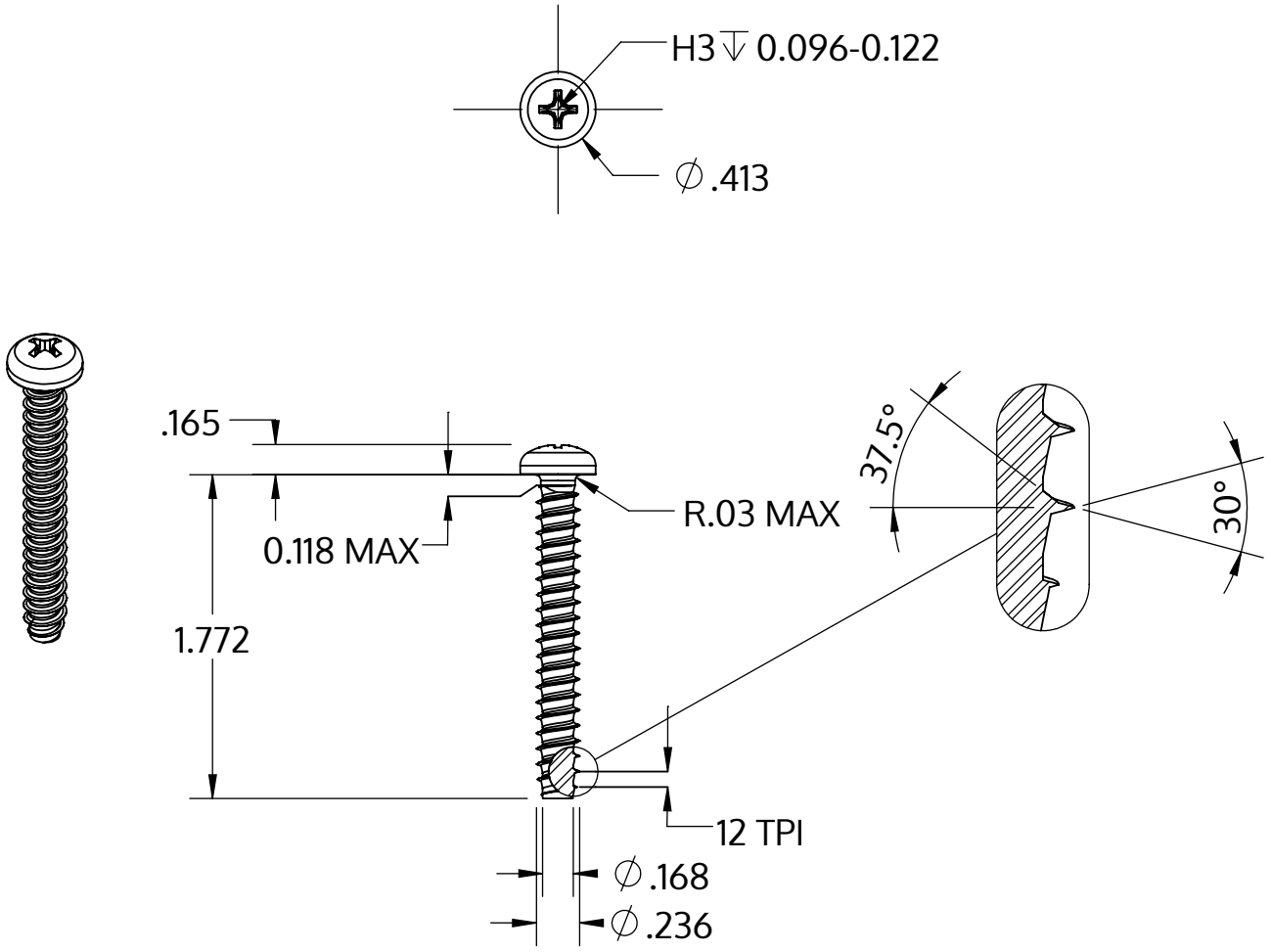

Metric size	M6 x 2.14 mm
US size (converted)	#0.236-12
	Tolerances [inch]
Length	+/- 0.031
Head diameter	+0 / -0.016
Head height	+/- 0.005
Thread diameter	+0.005 / -0

Beschrijving	STP32 6.0x45.0 - H3
Materiaal	roestvrij staal A4
Oppervlak	blank, geetst en gepassieveerd
Gewicht	7.987 kg / 1000 stuk

SCREWERK	**STP320600450C**	
_Zoll Zeichnung Größe A	Schaal 1:1	2024-10