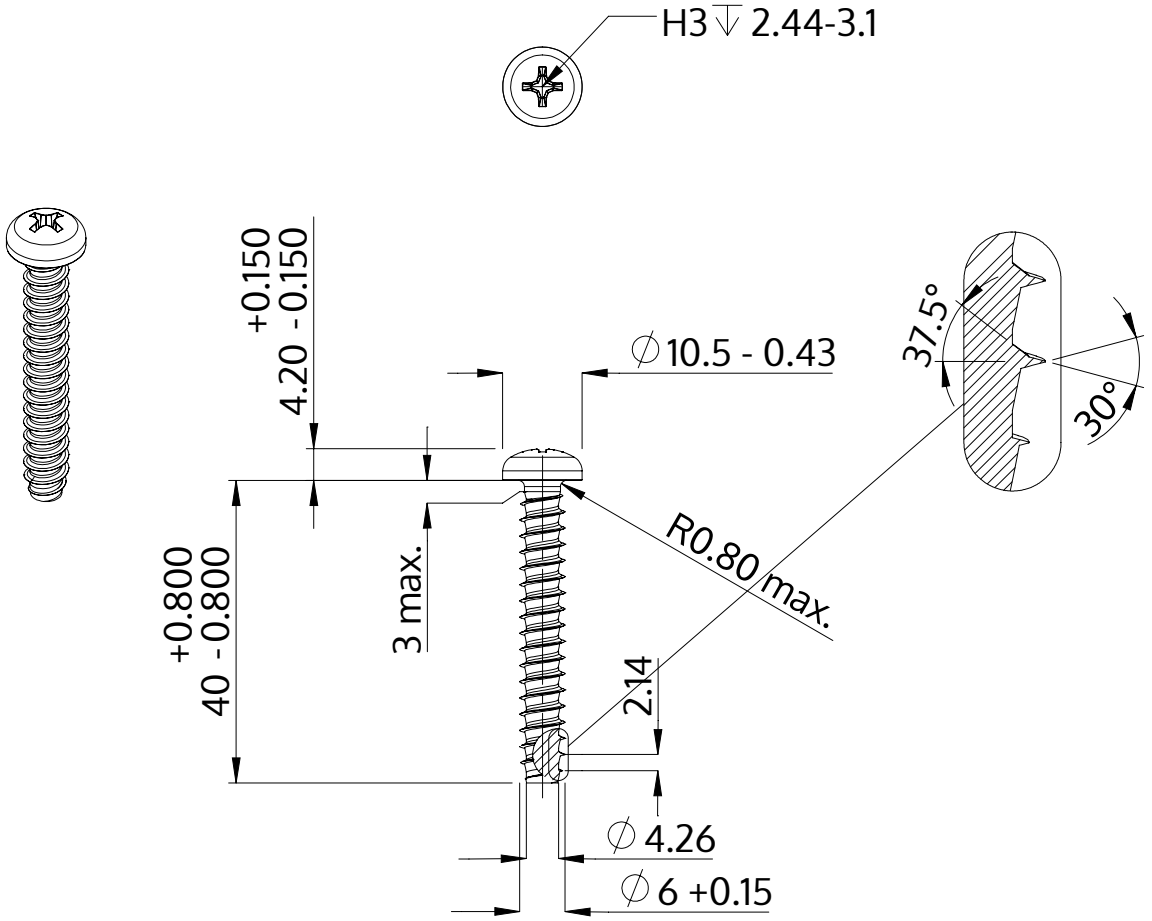

Beskrivelse	STP32 6.0x40.0 - H3
Materiale	Ædelstål A2
Overflade	blank, bejdset og passiveret
Vægt	7.309 kg / 1000 stykke

SCREWERK	**STP320600400E**	
Metrisk tegning A4	Skalering 1:1	2024-10