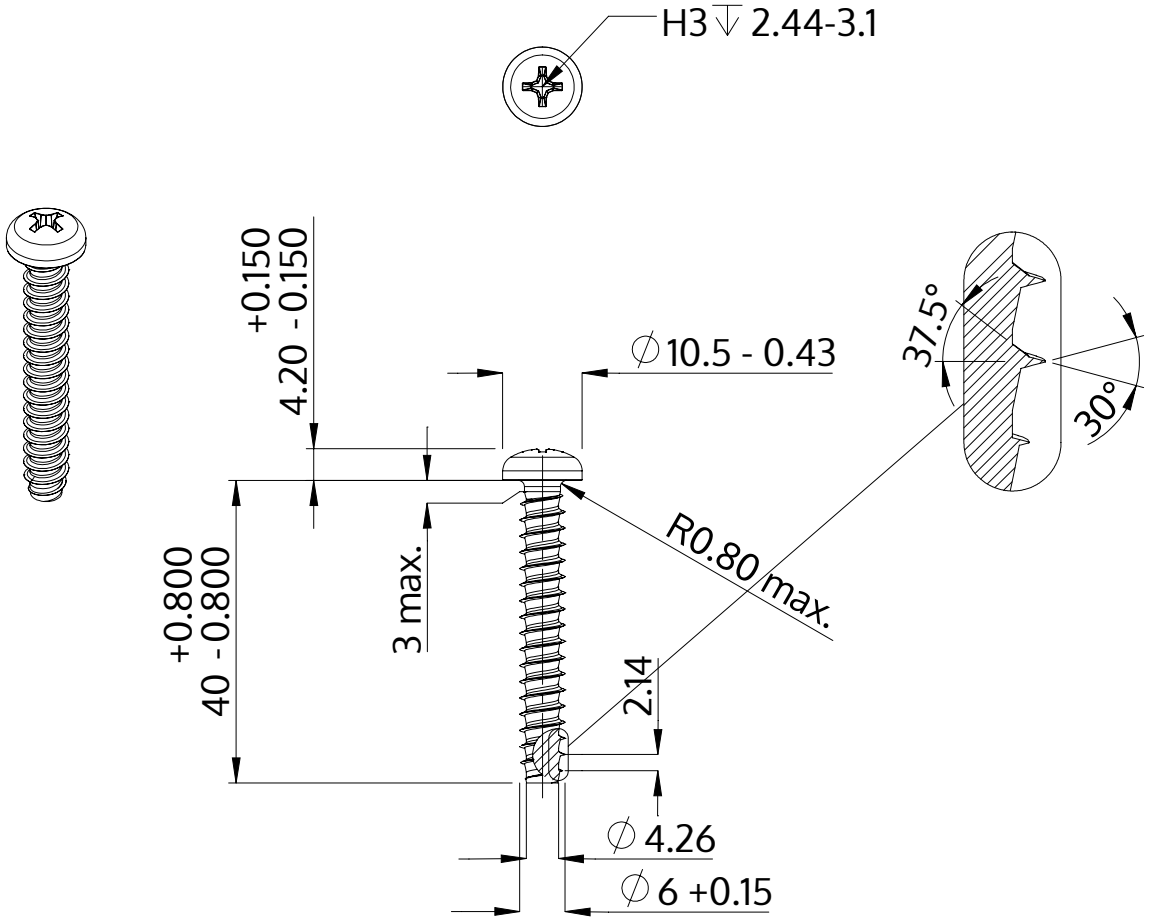

Описание	STP32 6.0x40.0 - H3
Материал	Нержавеющая сталь A4
Поверхность	Светлый отжиг и пассивация
Вес	7.309 kg / 1000 Штука

SCREWERK	**STP320600400C**	
Метрический чертеж A4	Шкала None:1	2024-04