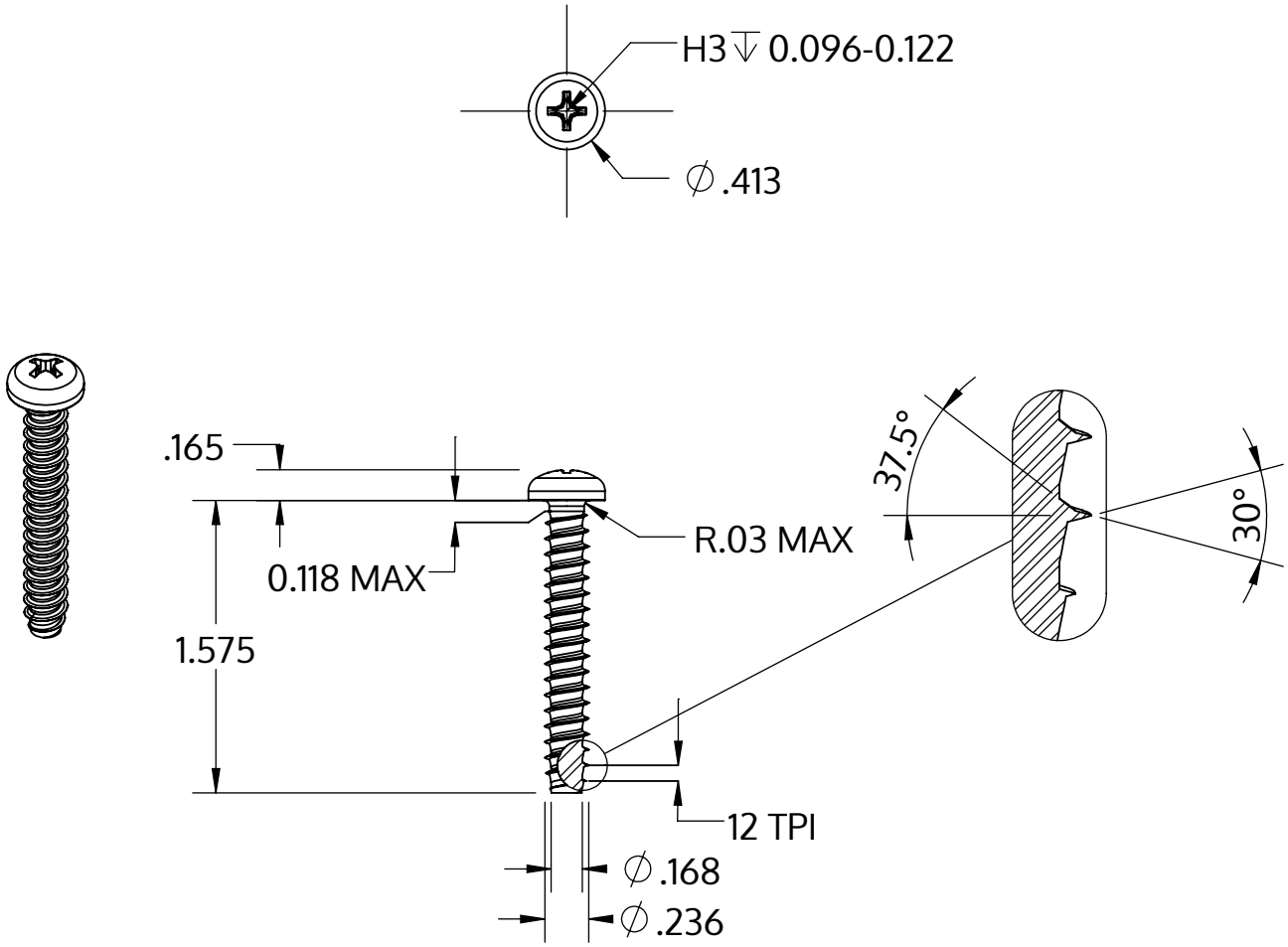

Metric size	M6 x 2.14 mm
US size (converted)	#0.236-12
	Tolerances [inch]
Length	+/- 0.031
Head diameter	+0 / -0.016
Head height	+/- 0.005
Thread diameter	+0.005 / -0

Описание	STP32 6.0x40.0 - H3
Материал	неръждаема стомана A4
Повърхност	гланциран, полиран, пасиваран
Тегло	7.309 kg / 1000 Бройка

SCREWERK	**STP320600400C**	
_Zoll Zeichnung Größe A	Мащаб 1:1	2024-10