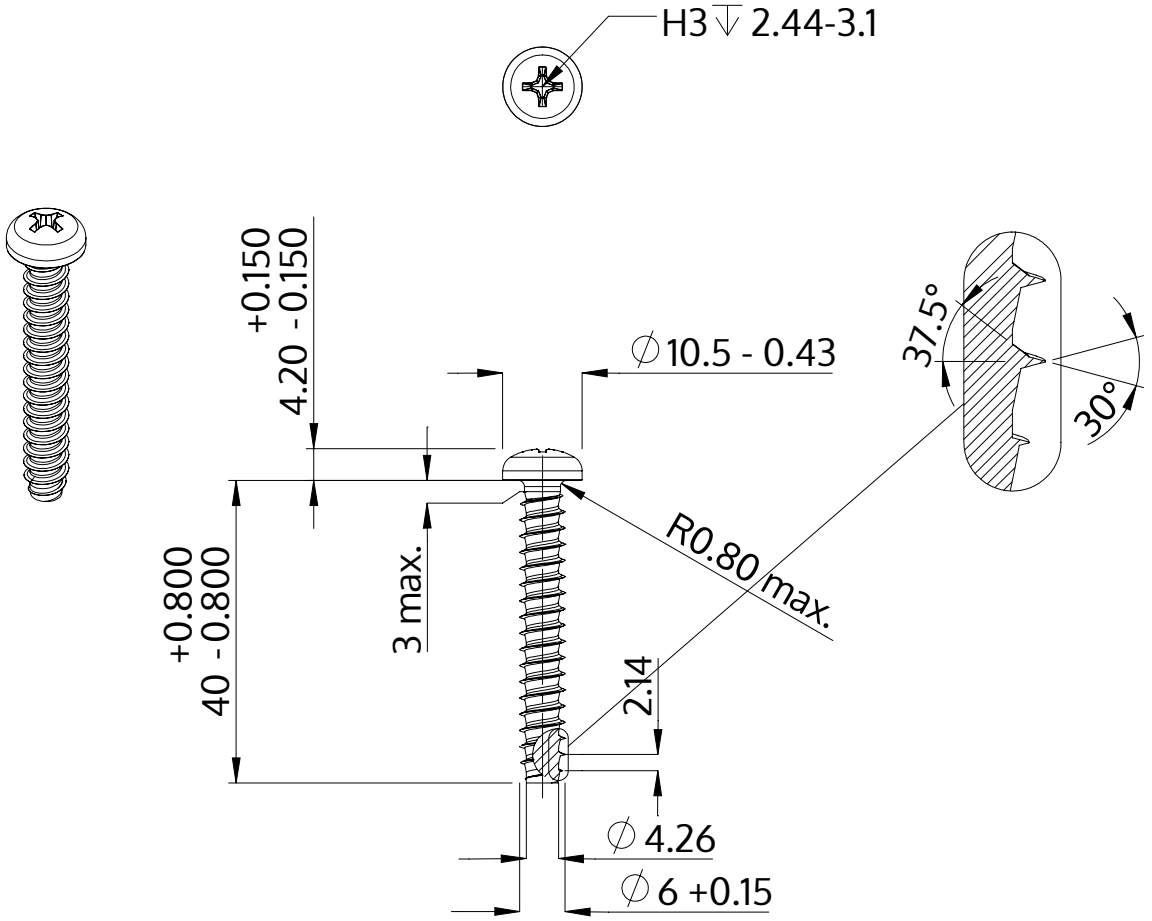

Описание	STP32 6.0x40.0 - H3
Материал	неръждаема стомана A4
Повърхност	гланциран, полиран, пасиваран
Тегло	7.309 kg / 1000 Бройка

SCREWERK	**STP320600400C**	
Метричен дизайн A4	Мащаб 1:1	2024-10