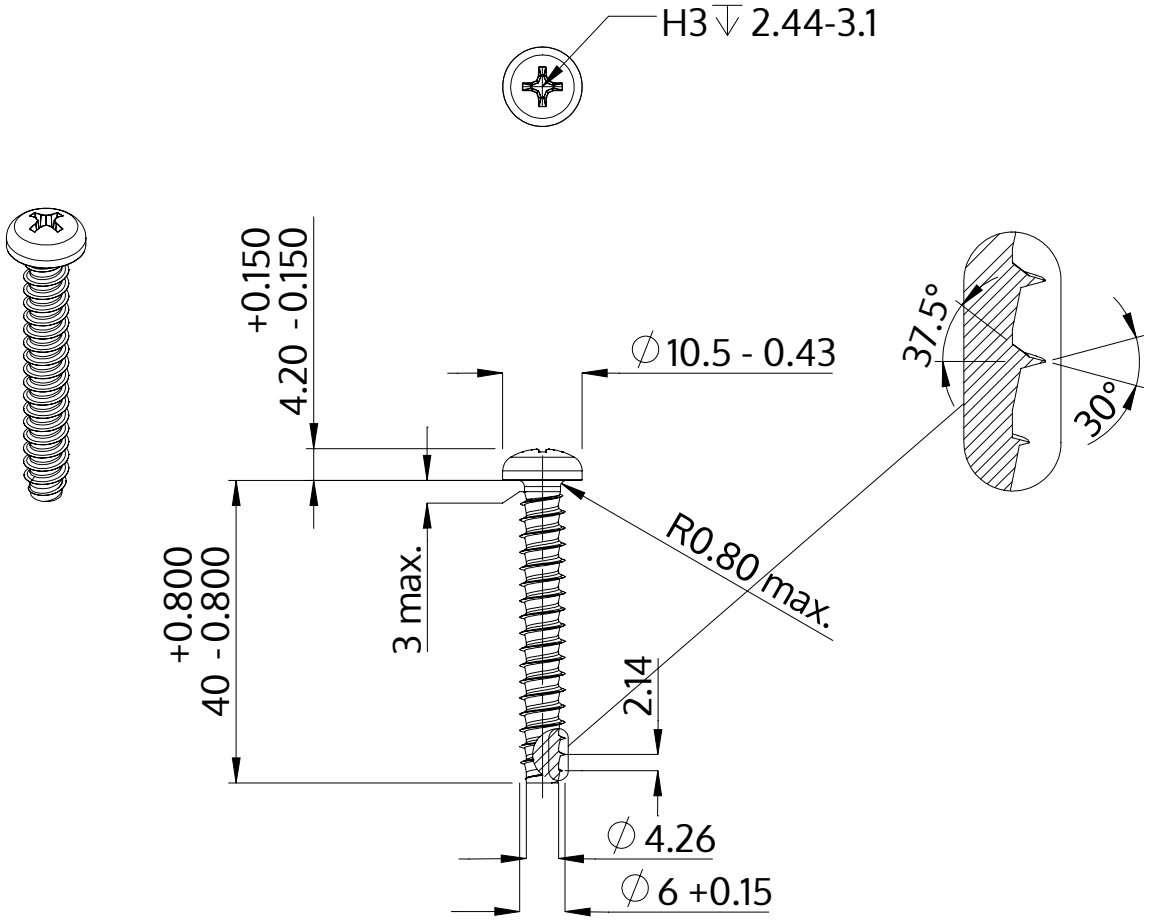

Beschrijving	STP32 6.0x40.0 - H3
Materiaal	veredeld staal
Oppervlak	ZnNi zwart-gepassiveerd, getempert, verzegeld
Gewicht	7.309 kg / 1000 stuk

SCREWERK	**STP320600400B**	
Metrische tekening A4	Schaal 1:1	2024-10