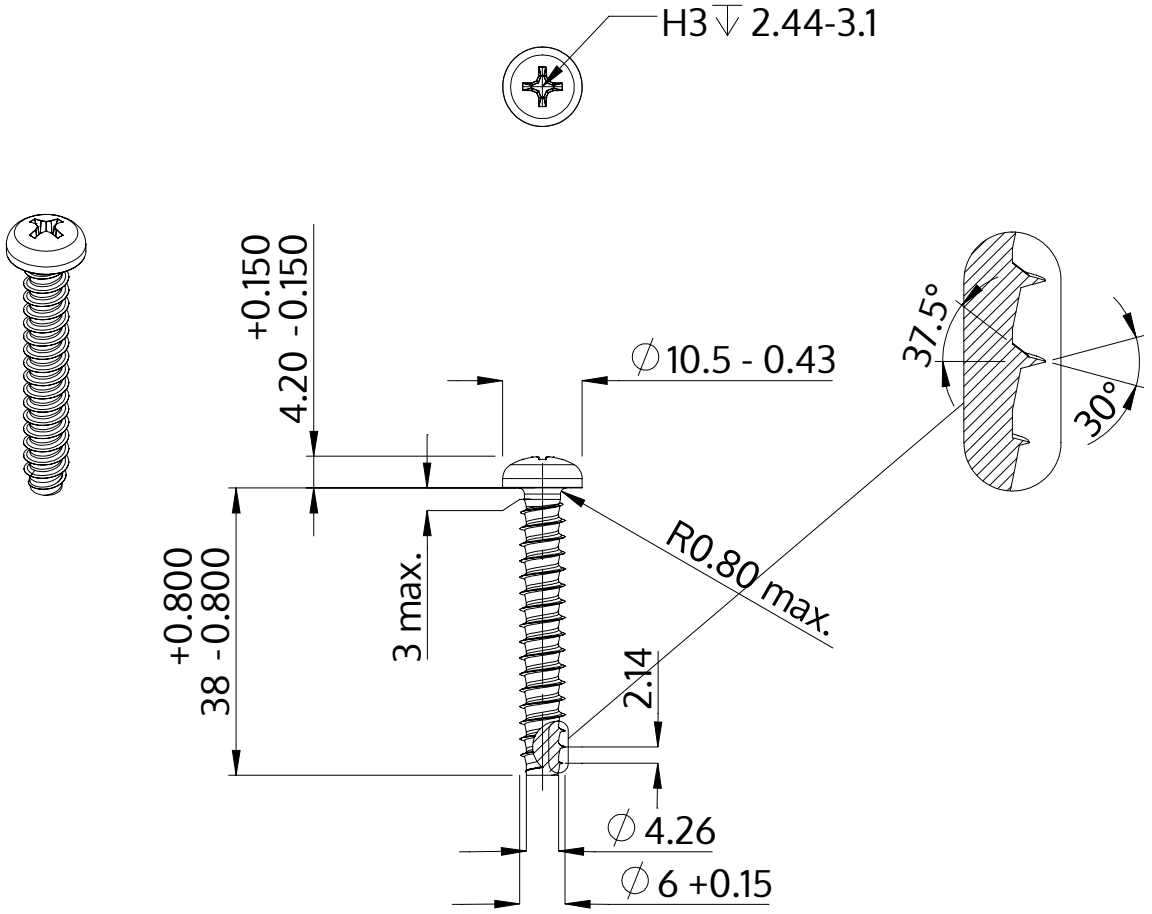

Beschreibung	STP32 6.0x38.0 - H3
Werkstoff	Edelstahl A2
Oberfläche	blank, gebeizt und passiviert
Gewicht	7.038 kg / 1000 Stück

SCREWERK	**STP320600380E**	
Metrische Zeichnung A4	Skalierung 1:1	2024-10