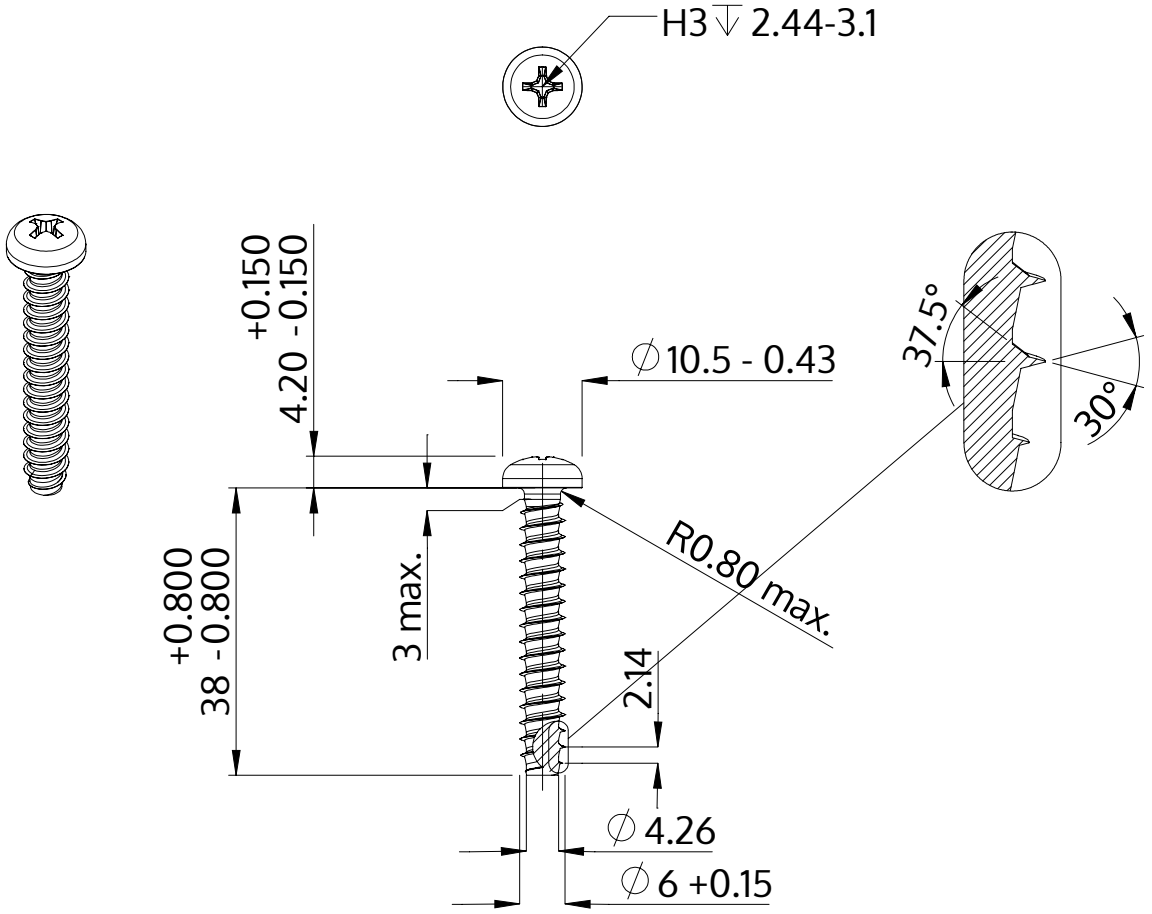

Opis	STP32 6.0x38.0 - H3
Materiał	Stal szlachetna A4
Powierzchnia	Prosta, bejcowana i pasywowana
Waga	7.038 kg / 1000 sztuk

SCREWERK	**STP320600380C**	
Rysunek metryczny A4	Skala 1:1	2024-10