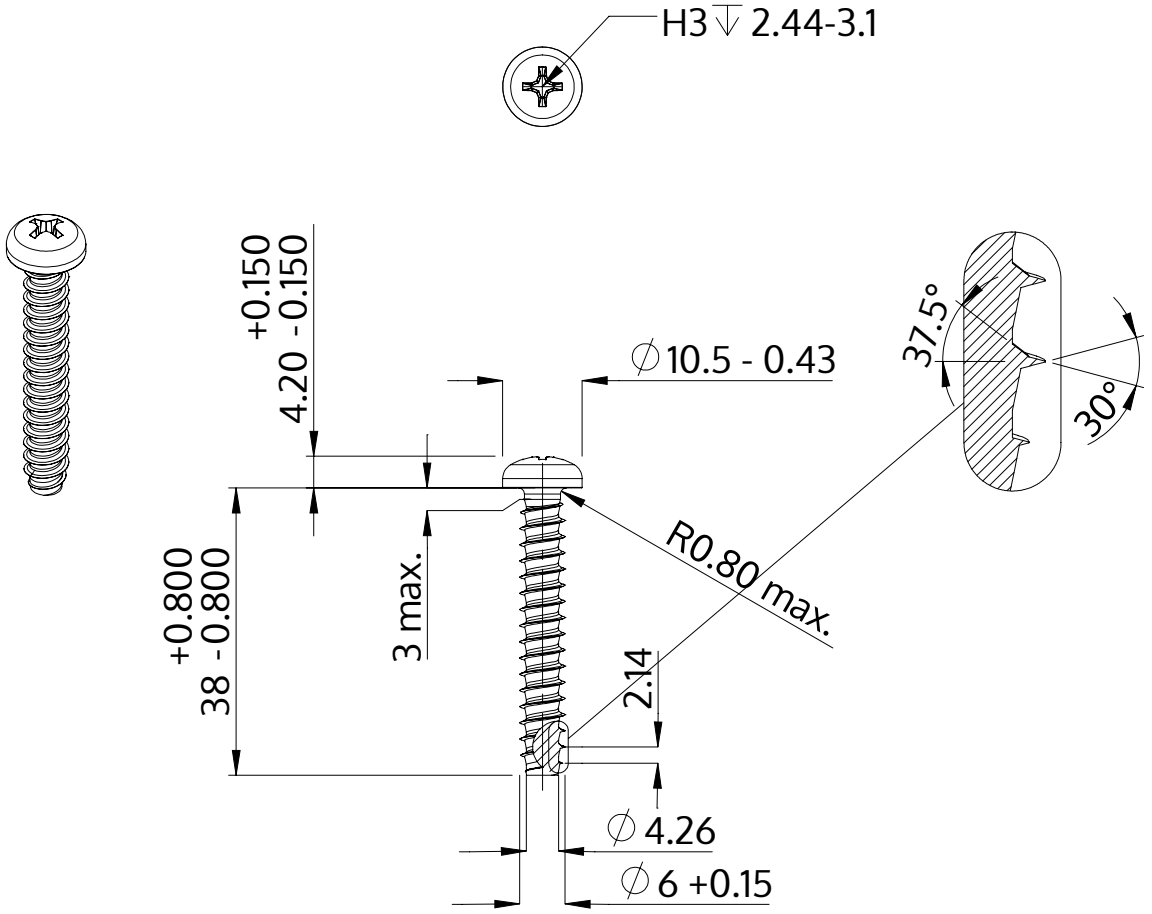

Beskrivelse	STP32 6.0x38.0 - H3
Materiale	Ædelstål A4
Overflade	blank, bejdset og passiveret
Vægt	7.038 kg / 1000 stykke

SCREWERK	**STP320600380C**	
Metrisk tegning A4	Skalering None:1	2024-04