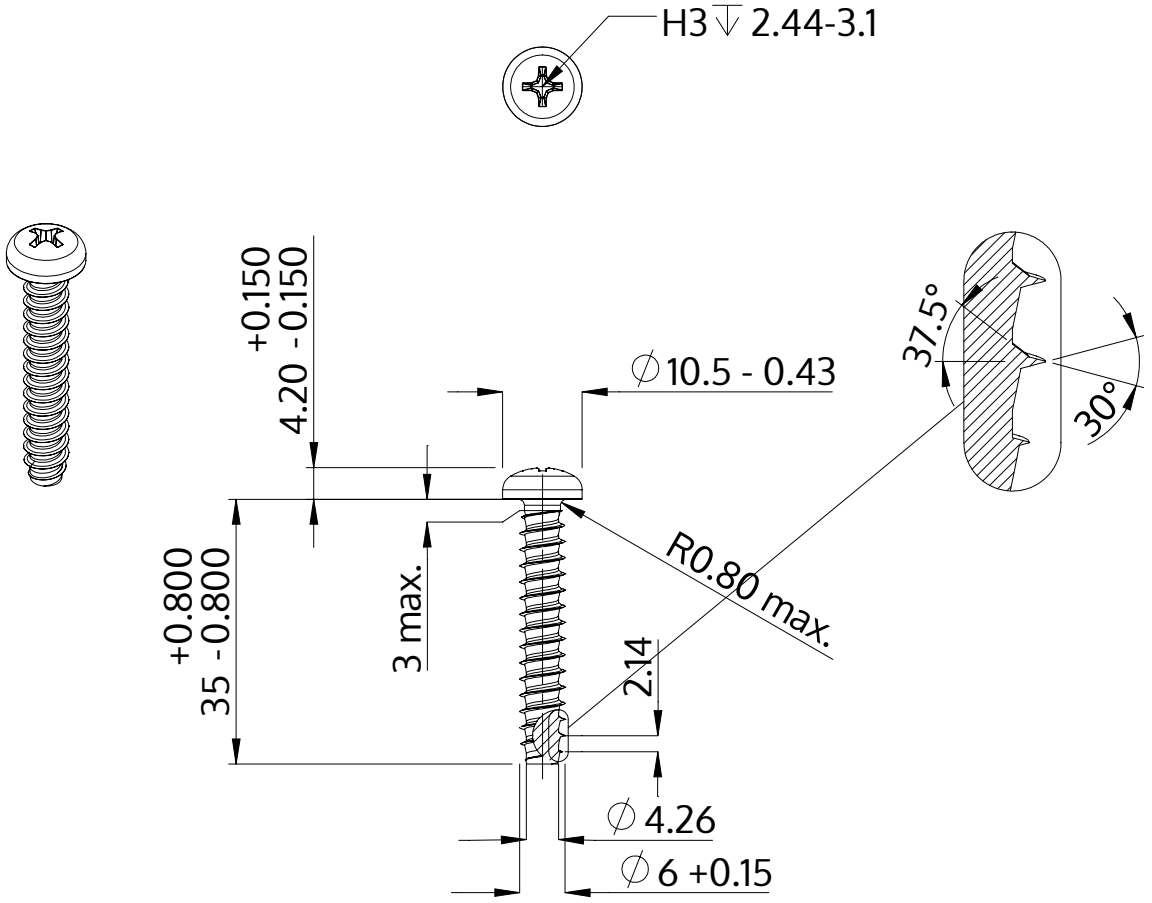

Beskrivning	STP32 6.0x35.0 - H3
Material	stål, härdat
Yta	förzinkad 5-7 µm, härdad, blå/transparent passiviserad
Vikt	6.631 kg / 1000 styck

SCREWERK	**STP320600350S**	
Metrisk skiss A4	Skala 1:1	2024-10