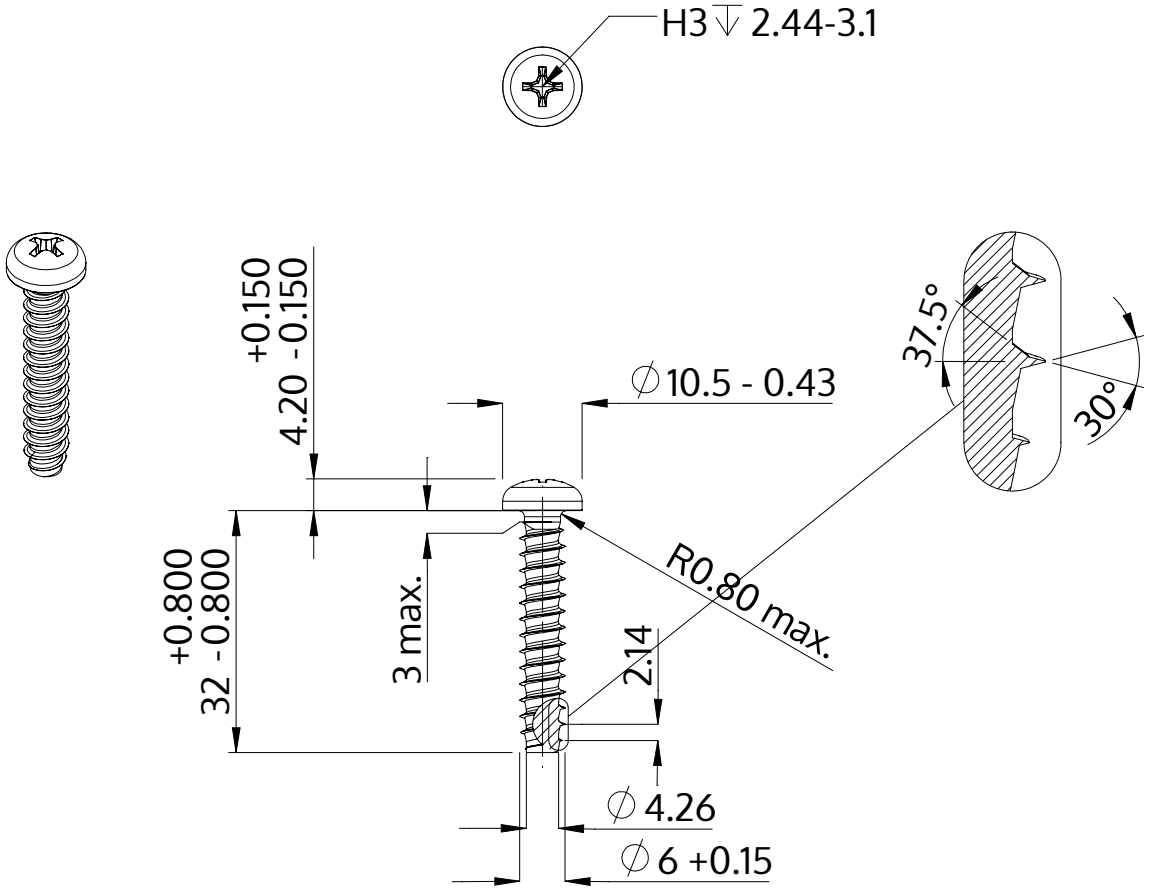

Описание	STP32 6.0x32.0 - H3
Материал	стомана, закалена
Повърхност	Цинково покритие 5-7 µm,топлинна обработка, синьо / прозрачно пасивиране
Тегло	6.224 kg / 1000 Бройка

SCREWERK	**STP320600320S**	
Метричен дизайн A4	Мащаб None:1	2024-04