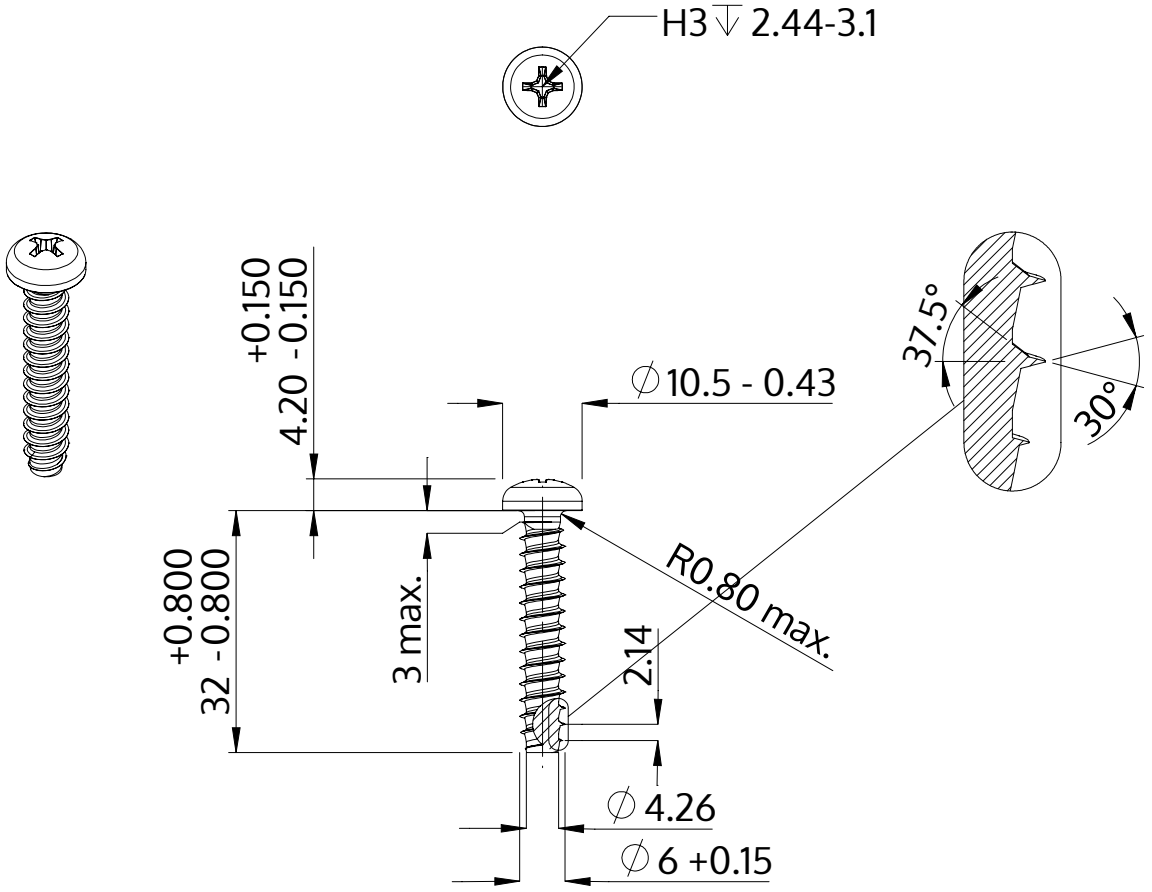

Description	STP32 6.0x32.0 - H3
Matière	acier inoxydable A4
Surface	brillant décapé et passivé
Poids	6.224 kg / 1000 Unité

SCREWERK	**STP320600320C**	
Dessin métrique A4	Redimensionner 1:1	2024-10