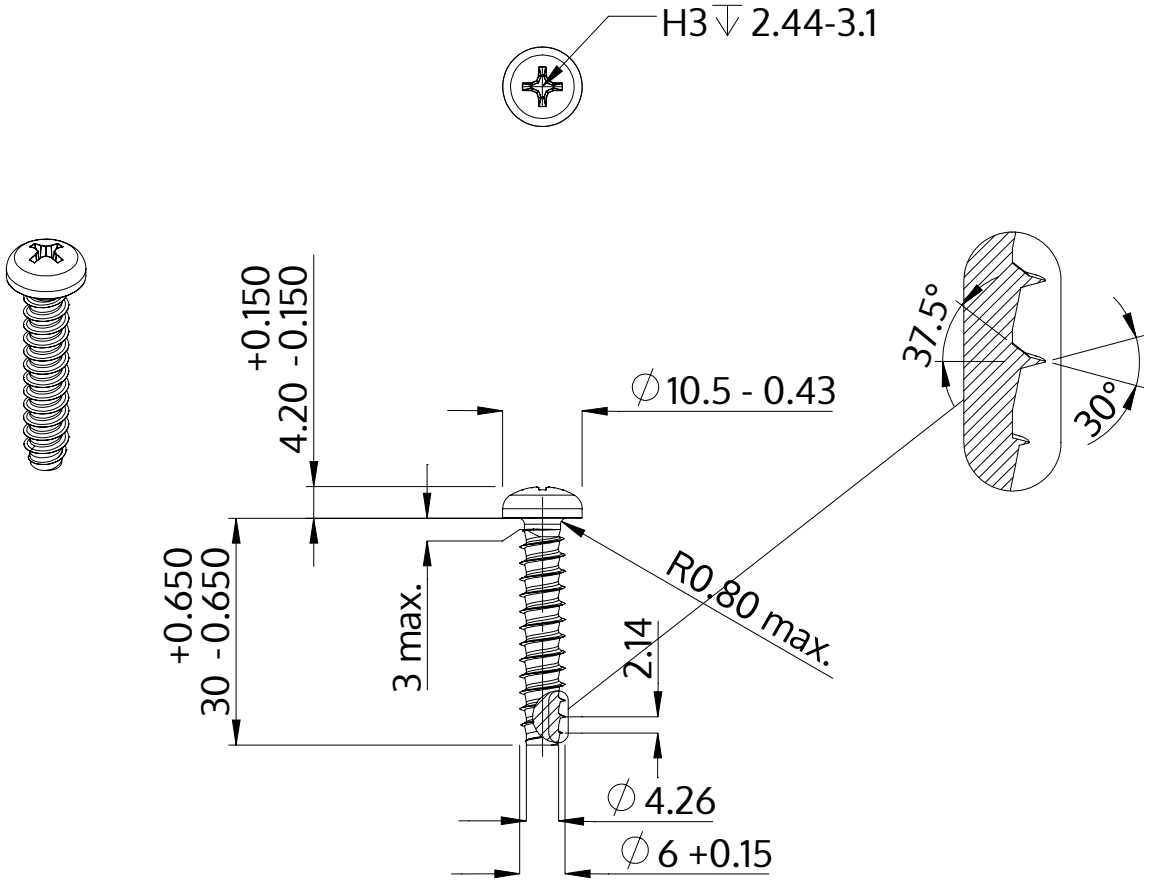

Descrizione	STP32 6.0x30.0 - H3
Materiale	acciaio, temprato
Superficie	zincato 5-7 micron, ricotto, blu / trasparente passivato
Peso	5.953 kg / 1000 pezzi

SCREWERK	**STP320600300S**	
Disegno metrico A4	Scala None:1	2024-04