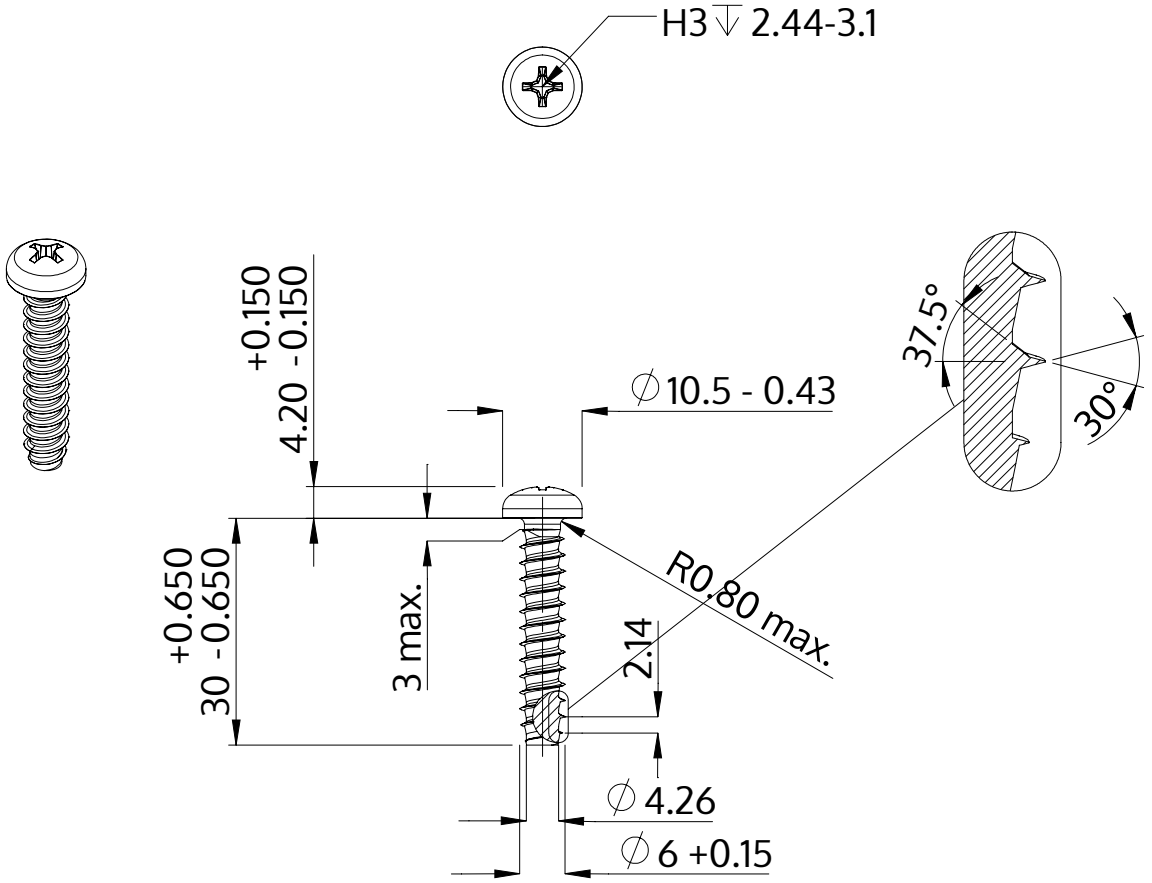

Описание	STP32 6.0x30.0 - H3
Материал	Нержавеющая сталь A4
Поверхность	Светлый отжиг и пассивация
Вес	5.953 kg / 1000 Штука

SCREWERK	**STP320600300C**	
Метрический чертеж A4	Шкала 1:1	2024-10