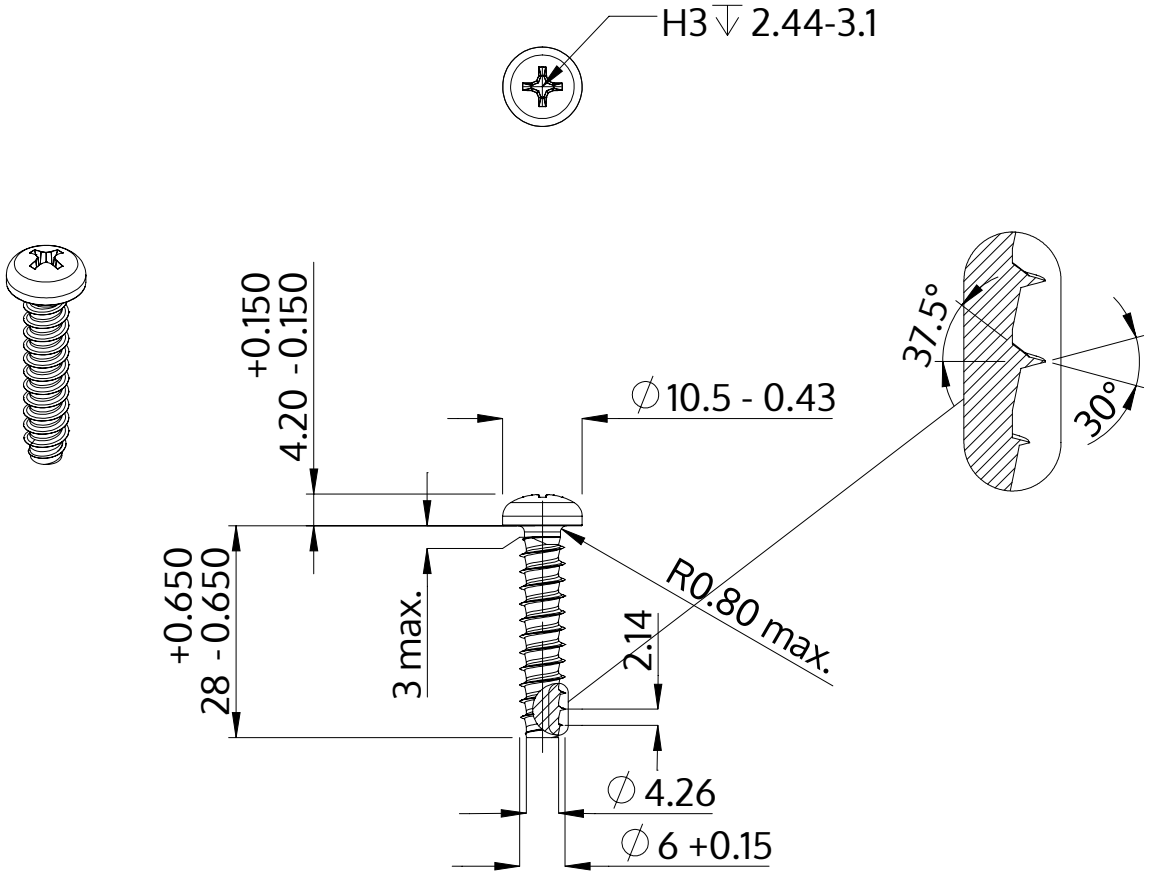

Beskrivning	STP32 6.0x28.0 - H3
Material	rostfritt stål A2
Yta	blank och passiviserad
Vikt	5.681 kg / 1000 styck

SCREWERK	**STP320600280E**	
Metrisk skiss A4	Skala 1:1	2024-10