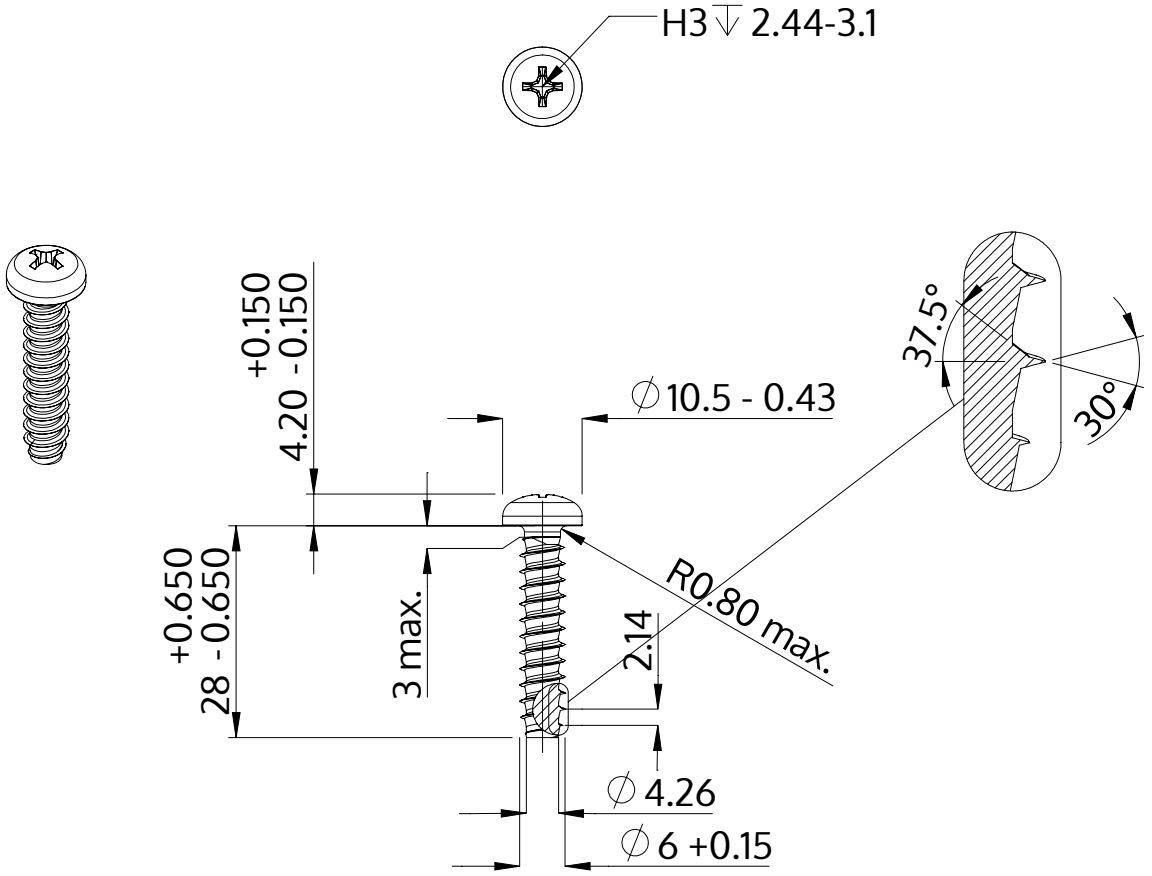

Descrizione	STP32 6.0x28.0 - H3
Materiale	acciaio inossidabile A2
Superficie	bianco-decapato e passivato
Peso	5.681 kg / 1000 pezzi

SCREWERK	**STP320600280E**	
Disegno metrico A4	Scala 1:1	2024-10