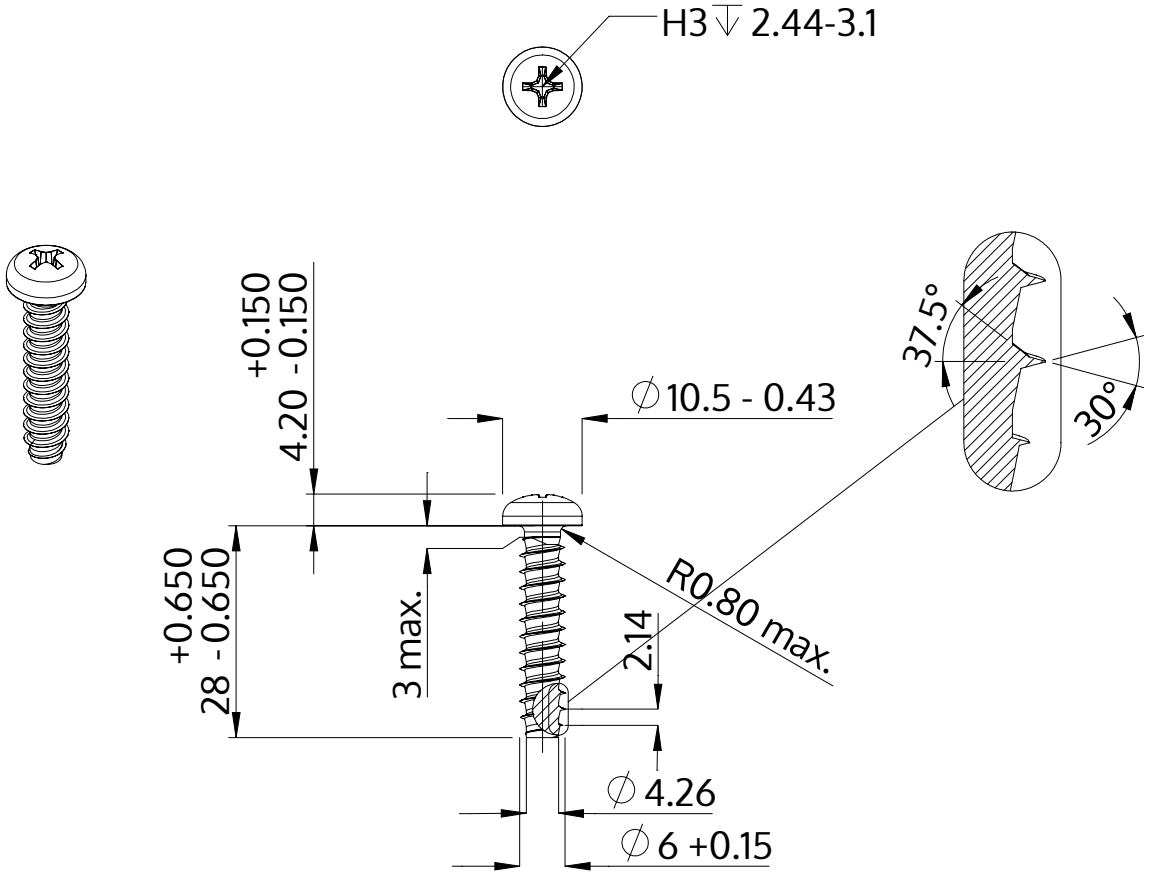

Описание	STP32 6.0x28.0 - H3
Материал	сталь, упрочненная
Поверхность	ZnNi, черная пассивировка+отжиг+масло
Вес	5.681 kg / 1000 Штука

SCREWERK	**STP320600280B**	
Метрический чертеж A4	Шкала 1:1	2024-10