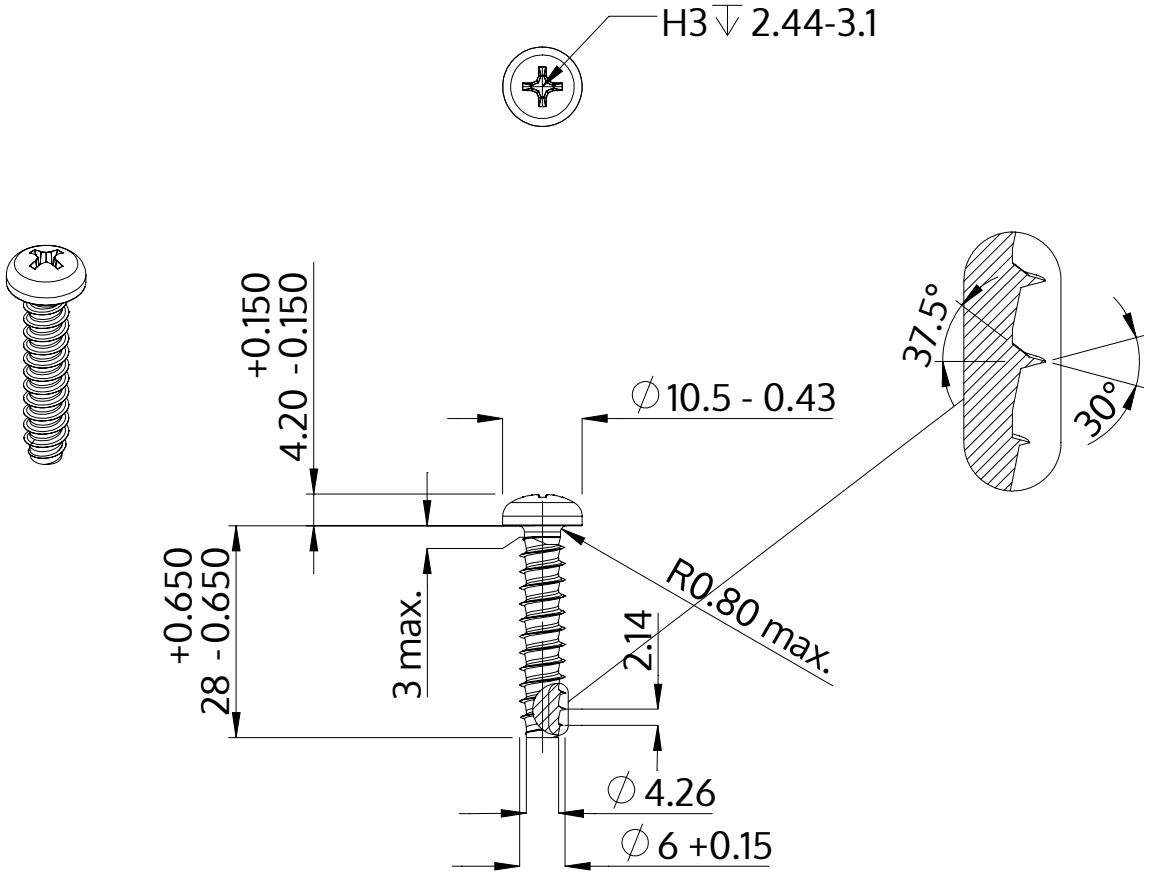


| | |
|---|---|
| Descripción | STP32 6.0x28.0 - H3 |
| Material | Acero, endurecido |
| Superficie | Zinc-Niquelado, pasivado negro/ sin Cr-VI, recocido, sellado |
| Peso | 5.681 kg / 1000 Piezas |

| | | |
|---|---|---|
| SCREWERK | **STP320600280B** | |
| Diseño métrico | Escalada 1:1 | 2024-10 |