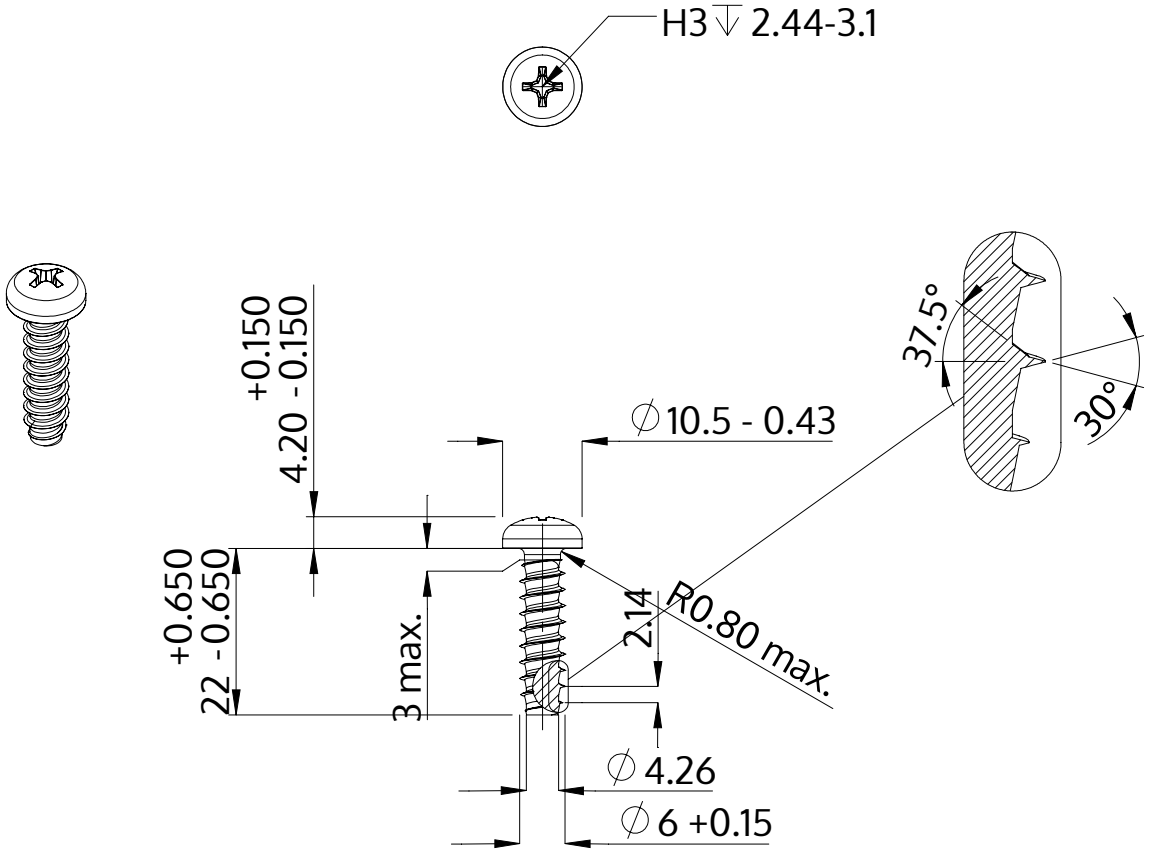

Descrição	STP32 6.0x22.0 - H3
Material	inox A4
Superfície	Decapado e passivado
Peso	4.868 kg / 1000 peças

SCREWERK	**STP320600220C**	
Desenho Métrico A4	Escala 1:1	2024-10