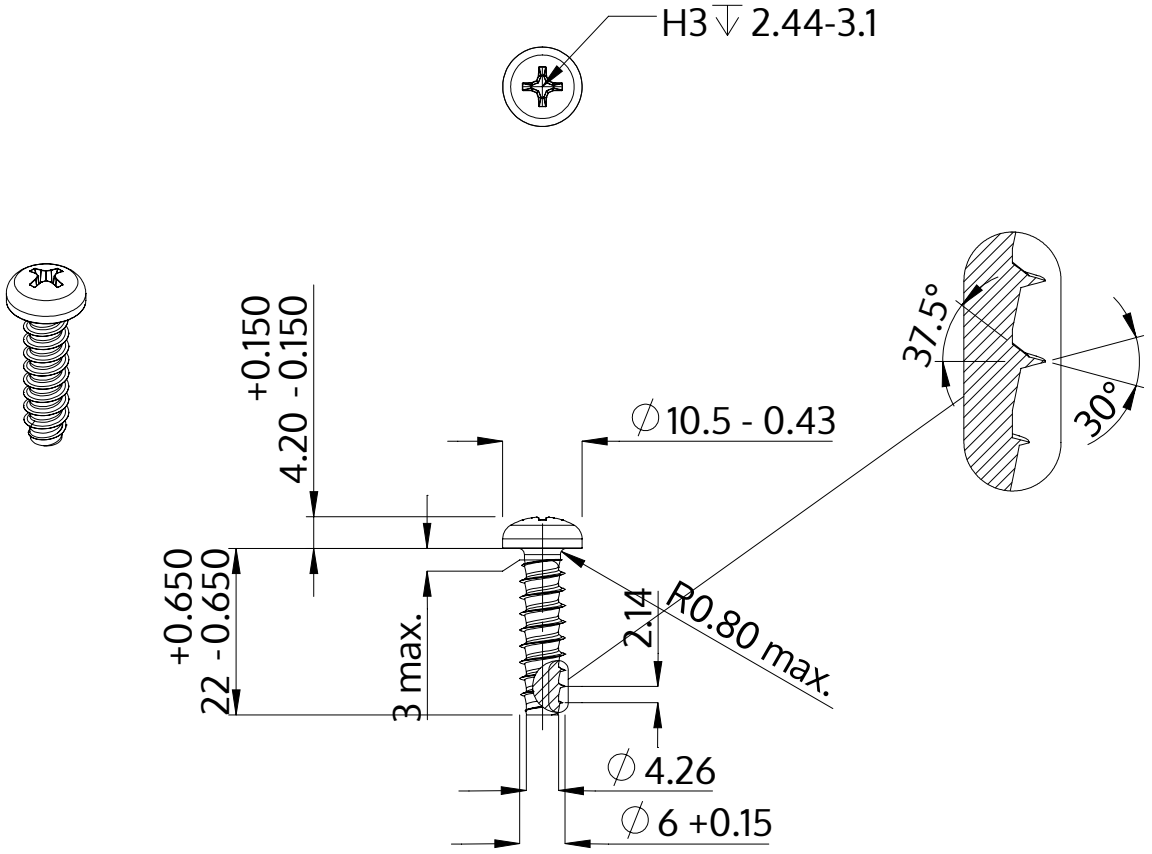

Beschreibung	STP32 6.0x22.0 - H3
Werkstoff	Edelstahl A4
Oberfläche	blank, gebeizt und passiviert
Gewicht	4.868 kg / 1000 Stück

SCREWERK	**STP320600220C**	
Metrische Zeichnung A4	Skalierung 1:1	2024-10